Fliegl AGRARTECHNIK

Přepravní program

POWER ON

Přeřaďte na plný výkon!

www.fliegl.com

CZ

ZEMĚDĚLSKÁ TECHNIKA Z NEJMODERNĚJŠÍ VÝROBY

Podnik společnosti Fliegl v lokalitě Mühldorf je jedním z nejmodernějších podniků v Evropě. Zde vznikají inovativní vozidla a zemědělské stroje pro dosažení snadnějšího, efektivnějšího a hospodárnějšího vykonávání zemědělských prací.

Jméno společnosti Fliegl již po desetiletí znamená kvalitu, a rovněž promyšlená, každodenní praxi blízká řešení v zemědělství. To jsou ty přednosti, díky kterým se společnost Fliegl například v oblasti zemědělských přívěsů vypracovala k čelní pozici v rámci Evropy. Stejně tak, když se jedná o vyklápěče, originální vozidla s vyhrnovacím čelem, techniku pro zpracování kejdy nebo o prostředky pro sklizňovou logistiku: Se společností Fliegl máte vždy optimální koncepci přepravy.

Obsah

Vyhrnovací vůz „Gigant“ . . . . . 5 - 39

Třístranné sklápěcí přívěsy . . . 40 - 55

Korbové sklápěčky . . . . . 56 - 65

Kejdovací technika . . . . . 67 - 93

Přepravní technika . . . . . 95 - 106

MEMBER OF AEF

Přeřaďte na plný výkon!

Heslo „Power On!“ („zapojte výkon!“) představuje základní heslo společnosti Fliegl. Je to jasný startovací signál a současně motivace pro nejvyšší výkony. S novým podnikem nabízíme zcela nové možnosti zemědělcům, podnikům poskytujícím služby, obchodním partnerům a dalším spolupracovníkům. Ještě větší kapacita a kratší dodací doby díky jednomu z nejmodernějších výrobních zařízení v rámci Evropy.

Inovativní produkty ve špičkové kvalitě

Jenom proto, že je nějaká myšlenka nová, tak ještě zdaleka nemusí být dobrá. U společnosti Fliegl se všechno důkladně („na srdce a játra“) zkouší a testuje. Známe požadavky trhu, a mluvíme s lidmi z praxe. Naši inženýři a konstruktéři s použitím nejmodernějších zařízení CAD potom vyvíjejí takové produkty, které jsou vyladěné až do detailů, a které přinášejí zřetelné výhody pro praxi. Inovace od společnosti Fliegl Agrartechnik představují vždy robustní řešení pro konkrétní úkoly.

Německá kvalita v nasazení po celém světě

Společnosti Fliegl, i přes pokračující globalizaci, uskutečňuje svůj vývoj a svoji výrobu důsledně v Německu. Důvodem k tomu jsou kvalifikované pracovní síly. Ať již se jedná o inženýry, nebo o vyškolované pracovníky: Sázíme na kompetentnost, kterou stále vždy rozvíjíme pomocí vlastních programů zvyšování kvalifikace a pomocí dalšího vzdělávání. Důležitý faktor představuje vysoká technická úroveň v Německu. To jsou ideální podmínky, abychom naše myšlenky vypracovali až ke kvalitním produktům, jaké se očekávají pod jménem společnosti Fliegl.

V jednom pohledu: Konkrétní přednosti těchto inovací pro vaši každodenní praxi.

Označuje myšlenku nebo základní úvahu, která stojí za určitou technickou inovací.

Fliegl
AGRARTECHNIK

Originál Vyhrnovací vůz ASW »Gigant«

POWER ON
Přeřaďte na plný výkon!

www.fliegl.com

FLIEGL NÁVĚSY S VYHRNOVACÍM ČELEM JEDEN PRO VŠECHNO - ORIGINÁL!

Flieglův vyhrnovací systém je revoluční úspěšný systém pro zemědělské transporty. Sjednocuje a optimalizuje přednosti všech známých dopravních systémů.

Flieglův vyhrnovací systém – Vaše přednost:

- nanejvýš robustní Flieglův vyhrnovací systém je vhodný i pro těžké materiály
- až 5x rychlejší doba vykládky
- až o 60% větší ložný objem zhutněním materiálu (podle druhu)

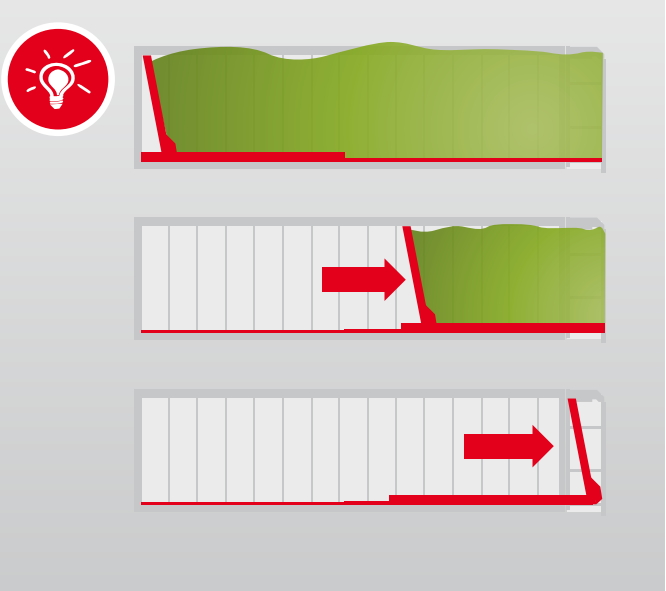

PŘEDNOSTI VE SROVNÁNÍ PROTI JINÝM SYSTÉMŮM

Výhody oproti systému sklápění

- lepší stabilita vlivem nízko položeného těžiště při transportu a vykládce
- až o 60% více možno naložit vzhledem k optimálnímu stlačení podle druhu materiálu a stupně jeho vlhkosti
- bezproblémové vyhrnování také v nízkých budovách
- malá vlastní hmotnost vzhledem k samonosné konstrukci
- nízká potřeba oleje, neboť nejsou nutné teleskopické válce
- také u velkoobjemových vozidel do 70 m³ bezpečná vykládka i ve svažitém terénu
- v několika málo minutách možno kombinovat s rozmetadlem

Výhody oproti řetězové podlaze

- efektivnější a bezpečnější svým univerzálním použitím
- robustnější a spolehlivější, neboť u něho nejsou žádné choulostivé opotřebitelné díly
- větší ložná kapacita vlivem nízké potřeby síly a optimálním zhutněním
- během několika málo minut možno namontovat rozmetadlo pro různý materiál
- s přeskladňovacím šnekem se vůz „Gigant“ promění ve výkonný přeskladňovací vůz
- válce zajistí rovnoměrné rozdělení siláže v silážní jámě
- zisk přídavné kapacity o 20-30 cm sníženou plošinu
- bezpečný transport palet

Výhody oproti posuvné podlaze (systém Walking-Floor)

- nanejvýš robustní Flieglův vyhrnovací systém je vhodný i pro těžké materiály
- až 5x rychlejší doba vykládky
- až o 60% větší ložný objem zhutněním materiálu (podle druhu)

Vyhrnování – žádné sklápění – bezproblémové i v nízkých budovách

Masivní a spolehlivý vyhrnovací systém -žádné choulostivé opotřebitelné díly .

Kapacita navíc sníženou plošinou

MOŽNOSTI NASAZENÍ PO CELÝ ROK

Vyhrnovací vůz „Gigant“ je pro vás po celý rok připraven k použití. Je jedno, zda pro travní nebo kukuřičnou siláž, brambory, balíky slámy, těžký materiál nebo sníh – jeho flexibilita nezná hranic.

… při sklizni obilí/řepky

Přeprava štěpky

… při sklizni kukuřice

… u silážní píce

… při sklizni kukuřice

… jako prostředek pro přepravu sněhu

Jeden prostředek pro všechno.

Jeden vůz s vyhrnovacím čelem toho umí a zvládne jednoduše více: Uspoří vám ježdění, protože toho jednoduše dokáže více přepravit. Uspoří vám speciální vozidla, protože vám bohaté příslušenství poskytne možnosti k jakémukoliv speciálnímu nasazení. A rovněž umožní vám bezpečné a rychlé vyložení, úplně stejně na měkkém terénu, na volném prostranství, nebo v hale.

Další přednost spočívá v bezproblémové možnosti rozšiřování u tohoto vozu s vyhrnovacím čelem. Je připravený pro velký počet nástavbových systémů, jako jsou například rozmetadla, překládací šnekové dopravníky, a tak dále – jako všestranný pomocník pro mnoho různých nasazení.

Možnosti nasazení pro váš vůz s výtlačným čelem (ASW)

Oblast použití	Leden	Únor	Březen	Duben	Květen	Červen	Červenec	Srpen	Září	Říjen	Listopad	Prosinec
Travní siláž					■	■	■	■	■	■		
Kukuřičná siláž									■	■		
Kukuřice-zrno										■	■	
Obilí/řepka						■	■	■				
Cukrová řepa									■	■	■	■
Brambory								■	■	■		
Hnůj (vozit a rozmetat)	■	■	■	■	■	■	■	■	■	■	■	■
Kompost	■	■	■	■	■	■	■	■	■	■	■	■
Transport balíků slámy					■	■	■	■	■	■		
Štěpky	■	■	■	■	■	■	■	■	■	■	■	■
Transport palet	■	■	■	■	■	■	■	■	■	■	■	■
Štěrk	■	■	■	■	■	■	■	■	■	■	■	■
Sníh	■	■									■	■

BEZPEČNÁ PŘEPRAVA: ZAKRÝVACÍ SÍŤ „SPEEDCOVER“

Vhodné pro prakticky jakýkoli přívěs
Nebrání ložnou plochu

Vytažení na základě pružinového napnutí

Ochranné zařízení proti zašpinění anebo poškození

Hydraulicky poháněný olejový motor pro zatažení zakrývací sítě

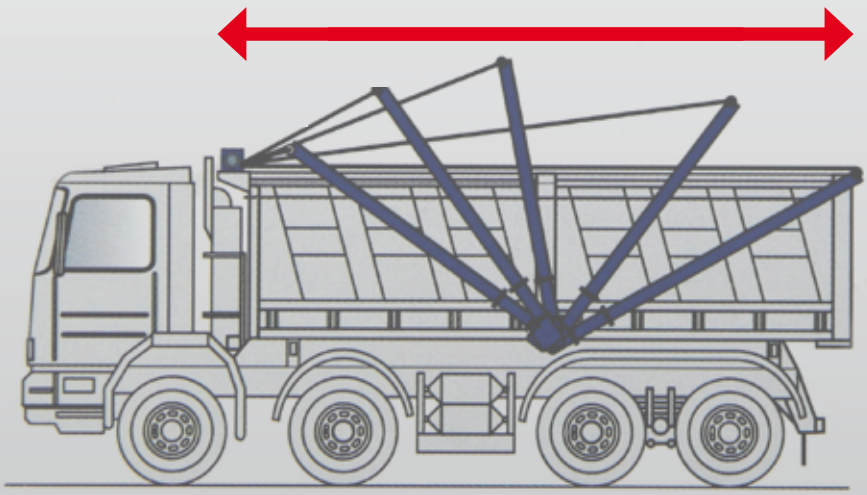

Rychlejší pohyb

ZVEDACÍ STŘECHA FLIEGL „TOPLIFT“ VŠECHNO JE GENIÁLNĚ PROMYŠLENÉ

Hydraulicky ovládaný, dvoudílný střešní systém. Všechno je geniálně promyšlené Zvedací střecha Fliegl „Toplift“ získala ocenění od společnosti DLG!

Během nejkratší doby se obě strany otevřou a potom se opět uzavřou.

Bezproblémové vyložení při otevřené zvedací střeše.

Při vyklopené zvedací střeše se může vůz bez omezení naložit s vyšším násypným kuželem, a také se uzavře.

Zvedací střecha Fliegl „Toplift“

Pro ochranu každého naloženého materiálu má Fliegl nové zakrytí vozu pro transport. Zvedací střecha od Fliegla jménem „Toplift“ je v polovině podélně rozdělená. Je možno ji hydraulicky během krátké doby na obou stranách otevřít a zavřít. Bez problémů je možno vozy s odklopenou střechou nakládat při větším násypném kuželu a také zakrýt, na rozdíl od vozů se shrnovací plachtou .

Jednoduše a efektivně posuvná plachta pro vozidla ASW

- Slouží k jednoduchému a rychlému zakrytí nákladu – může se obsluhovat z úrovně podkladu!
- Ochrana proti vodě
- Je možné získat pro veškerá vozidla s výtlačným čelem a korbové sklápěče „Bull“, až do délky 10,10 m.

KOMBINOVANÁ DOPRAVA A OBJEMNÉ PŘEPRAVY – S NEJLEPŠÍ VÝSTROJÍ PRO VEŠKERÉ PŘÍPADY …

Moderní přepravní technika a přepravní logistika představují důslednou odpověď na vždy vyšší sklizňový výkon a vždy delší přepravní trasy.

Jednonápravová „Dolly“

»Dolly« tandem

SYSTÉM DOLLY

Pro každé nasazení ta nejlepší výbava

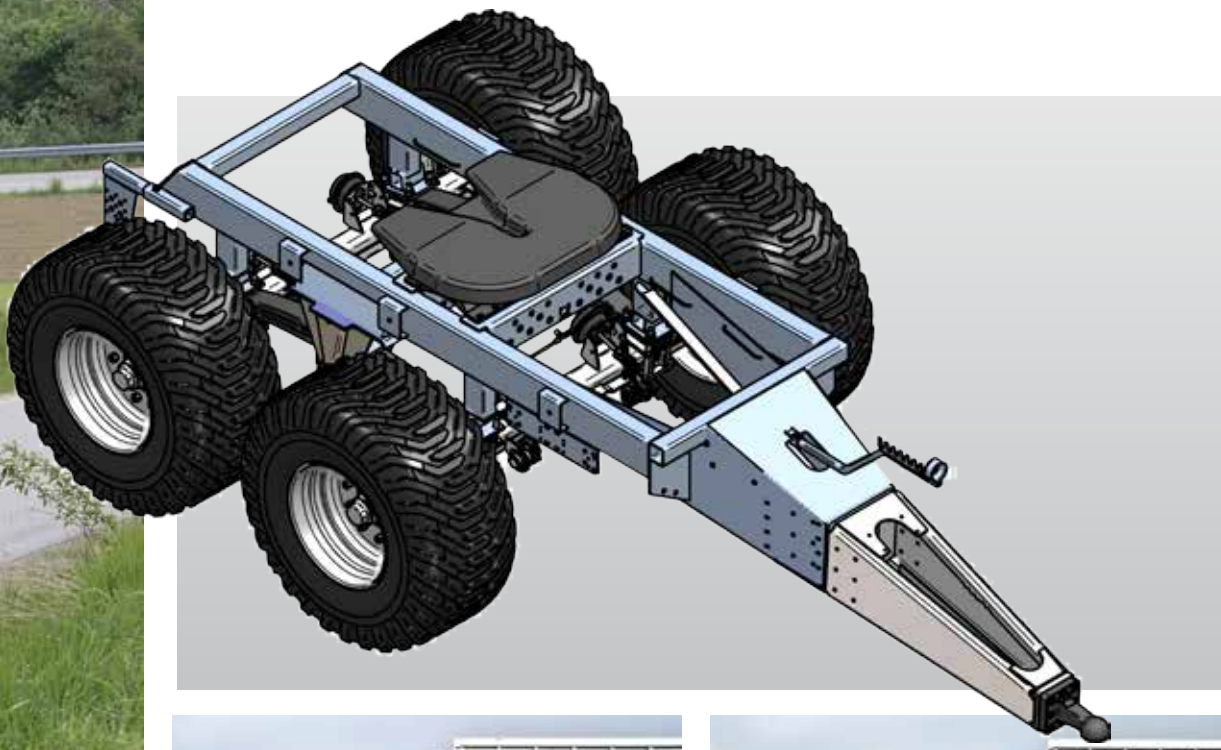

Hydraulické shrnování plachty u jedno- a dvounápravové „Dolly“

Palubní hydraulika s pohonem kloubovou hřídelí volitelná položka.

VÝKONOVÉ PARAMETRY V PŘEHLEDU:

- jednoosý Dolly se zatížením návěsové točnice 10,5 tuny a s celkovou hmotností 12,5 tuny
- tandemový Dolly se zatížením návěsové točnice 17 tuny a s celkovou hmotností 20 tun
- volitelně se vzduchovým odpružením (zdvihání nahoru a spouštění dolů)
- mechanické přestavení sedlové desky v sériovém provedení volitelně s hydraulickým ovládáním

OBJEMOVÁ PŘEPRAVA SE SEDLOVÝM NÁVĚSEM ASS

Skutečný gigant ve sklizňovém nasazení: 36 tun užitné zatížení a 60 m³ plnicí objem! Zde hmota skutečně představuje třídu…

Zařízení je hmotnostně optimalizované díky použití hliníkových bočnic, 55 m³, zhruba: 7100 kg

Typ ASS 3101 s ložným objemem 56 m³

Dvouosý sedlový návěs s ložným objemem 60 m³

Sedlový návěs s výtlačným čelem „ASS“ od společnosti Fliegl:

- dodává se jako dvounápravová a třínápravová verze
- nástavba v délkách od 8 800 mm až do 10 800 mm
- odpružení parabolickými (listovými) pružinami nebo vzduchové odpružení
- volitelně se zvedací nápravou nebo s řiditelnou nápravou
- může se dodávat v provedení pro 40 nebo 80 km/h
- plnicí objem až do zhruba 60 m³
- volitelně také jako hliníkové provedení

„AGRO TRUCK“

Rychlejší na silnici, klidnější na vesnici: „AgroTruck“ společnosti Fliegl v sobě kombinuje čtyřnápravové nákladní vozidlo se systémem výtlačného čela Fliegl.

Hmotnost spočívá na hnacích nápravách – díky tomu se dosahuje lepší trakční síla

Fliegl »Agro Truck«:

- ložný objem od 38 m³ až do 45 m³
- celková technická hmotnost 37 tun
- Vyšší jízdní pohodlí, v kombinaci s osvědčeným systémem výtlačného čela Fliegl (systém se může odebrat)
- provedení pro rychlost 65 km/h

SACÍ – VYFUKOVACÍ VĚTRÁK PRO ŠTĚPKY »TORNADO 4000«

Ideální doplněk pro vaše vozidlo Fliegl s vyhrnovacím čelem.

zadní sací hadice
o průměru Ø 200 mm

tlaková hadice o průměru Ø 150 mm (nebo 200 mm
k ukládání štěpky do zásobníku

Chyba v obsluze je vyloučená:
Elektro - hydraulické ovládání je vytvořené jednoduchým a logickým způsobem.

Obsluha jedním pracovníkem šetří čas a náklady.

Volitelná položka: Navíjecí cívka pro současné navíjení hadic:
- tlaková hadice o průměru Ø 150 mm zhruba 20 m
- tlaková hadice o průměru Ø 200 mm zhruba 12 m

vysoce výkonný větrák se sací hadicí a s tlakovou hadicí

elegantní plnění štěpky anebo pelet do zásobníků

obsluha jedním pracovníkem

podávací vzdálenosti přes 30 m absolutně bez problémů

podávání materiálu v kolmém směru, v šikmém směru a ve vodorovném směru

Vysoce výkonný větrák s klidným chodem, s následujícími parametry:

- vzduchový výkon zhruba 25 000 m³/hodinu
- tlakový výkon až do 0,3 bar, při
- podávací výšce až do 20 m, a dále při
- podávací vzdálenosti zhruba do 30 m
- sací výkon až do 0,2 bar

tabulka výkonů Tornado

	velikost	vlhkost	hadice		ocelová trubka	
			NW 150	NW 200	NW 150	NW 200
štěpka	až do P45/ G50	w50	1,0 m³/ min	1,6 m³/ min	1,3 m³/ min	1,8 m³/ min
dřevěné pelety	až do D12		7 t/h	(--)	10 t/h	(--)

Údaje podle výše uvedené tabulky představují hodnoty naměřené při obvyklých podmínkách v praxi, a při podávací vzdálenosti 20 m. Protože se u podávaných materiálů jedná o přírodní produkty, které mohou mít zcela odlišné vlastnosti, tak se tyto tabulkové údaje mohou brát jen jako směrné hodnoty.

ROZMETADLA

Rozmetadla Fliegl slouží k cílenému rovnoměrnému přinášení nejrůznějších materiálů na zemědělské užitkové plochy. Tím se optimalizuje stupeň využití aplikovaného hnojiva a díky tomu buďto můžete dokupovat jen menší množství minerálního hnojiva, nebo nemusíte dokupovat vůbec žádné minerální hnojivo. Tak se úplně jednoduše ušetří čas a peníze.

VYHRNOVACÍ VŮZ GIGANT V KOMBINACI S VÝKONNÝM ROZMETADLEM

»ISOBUS VarioSens«

S elektronickou regulací posunu v závislosti na otáčivém momentu

Stoupající nároky životního prostředí na jedné straně a požadavky na pěstování rostlin stejně jako ekonomické tlaky na druhé straně vyžadují dnes takovou techniku rozmetání, která umožňuje stejnoměrnou , včasnou a půdu šetřící aplikaci nejrůznějších rozmetaných materiálů.

- univerzálnější použití u všech rozmetaných materiálů, např hovězího a drůbežího hnoje,
- sypkých a tekutých materiálů, jako jsou kaly z čistíren odpadních vod, kompost nebo vápno.
- jemné a velkoplošné stavitelné rozmetané množství
- rozmetadlo se stojícími válci s enormním průchozím množstvím se nejlépe hodí pro rozhazování siláže v ploché silážní jámě (viz foto dole)
- s namontovaným krytem vhodné pro dávkování do fukaru, dopravníkového pásu nebo krmného žlabu
- seriová regulace posuvu v závislosti na momentu otáčení pro stejnoměrné stále stejné rozmetané množství (rozmetadlo Profi)
- mechanicky stavitelné až po jemné rozmetání

ROZMETADLA „STANDARD“ A »PROFI-COMPACT«

Rozmetadlo „Standard“ otevřené – rozmetací šířka cca 10-12 m

Průchozí hnací čepová hřídel pro nástavbová zařízení

Rozmetadlo „Profi-Compact“ otevřené – rozmetací šířka cca 10-12m

ROZMETADLA »PROFI«

DLG
odzkoušené a vhodné pro dopravu !

Pomocí vysokozdvižného vozíku lze během 10 minut rozmetadlo jednoduše sundat

Rozmetadlo „Profi“ se zavřeným krytem -rozmetací šířka cca 22m

Automatická regulace posuvu

ROZMETADLO »PROFI 2012«

Rozmetadlo Profi 2012 s pohyblivými lopatkami - na přání s hydraulickou stěnou

Rozmetadlo „Profi“ se zavřeným krytem -rozmetací šířka cca 22m

ZÁKLADNÍ A CELKOVÝ OBRAZ ROZMETÁNÍ PŘI OTEVŘENÉM ZADNÍM KRYTU

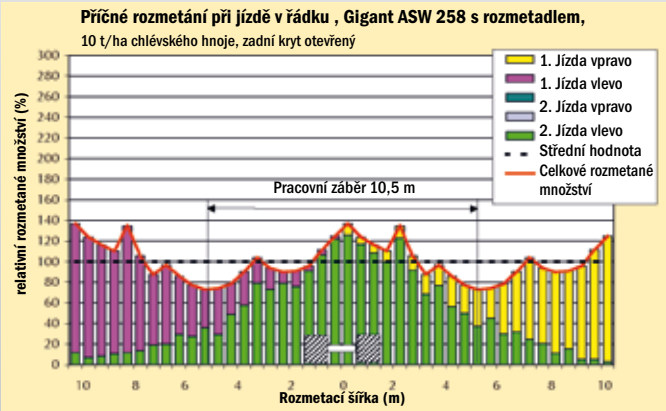

ZÁKLADNÍ A CELKOVÝ OBRAZ ROZMETÁNÍ PŘI ZAVŘENÉM ZADNÍM KRYTU

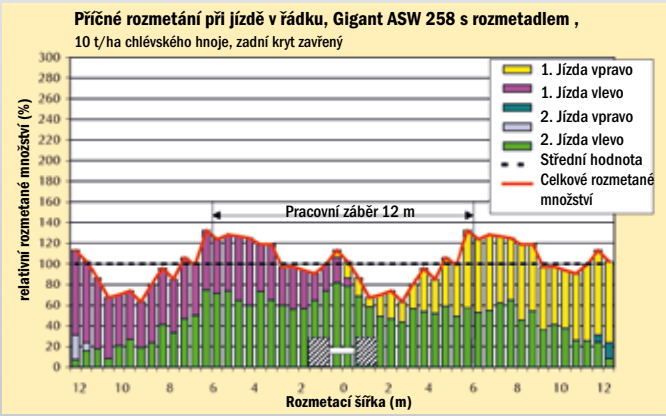

PŘEKLÁDACÍ TECHNIKA

Překládací technika Fliegl pro nejvyšší výkony v přepravní logistice

PŘEKLÁDACÍ ŠNEKOVÉ DOPRAVNÍKY TYP 400

Přeskladňovací šnek pro obilí s výkonem
až 350 to/hod.

Překládací trubka o průměru
Ø 400 mm Hydraulicky sklopná

Jednoduchá montáž na veškeré typy vozidel
s výtlačným čelem (ASW)

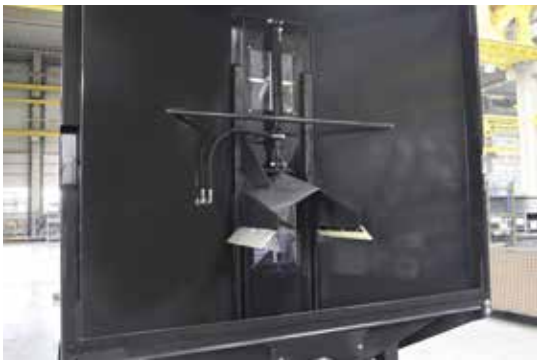

Hydraulický přítlačný shrnovač umožňuje
v naloženém stavu kompletní vyprázdnění
překládacího šnekového dopravníku

PŘEKLÁDACÍ ŠNEKOVÝ DOPRAVNÍK TYP 600

Přeskladňovací šnek pro kukuřičnou siláž s výkonem až 14 m³/min.

překládací výška 4,30 m
(vždy podle osazení pneumatikami)

překládání štěpkové hmoty

překládací výkon až do 14 m³/min

PŘEKLÁDACÍ JEDNOTKA „MOBILFAST“ S NEJVYŠŠÍMI VÝKONY

Překládací jednotka ideální pro kompost, štěpku, kukuřici, zelené krmivo a řepu cukrovku. *

* žádné obiloviny

- řetězy s plochými články, odolné proti opotřebení
- hydraulicky výklopné překládací zařízení
- pohon přes čepovou hřídel

extrémně výkonné zařízení · překládací výška až do 5,00 m

překládací výkon od 18 až do 30 m³/min (vždy podle daného sypkého materiálu)

stabilní překládací zařízení s pohonem drapákového dna

překládací pás „PomOver“

Hydraulicky výklopný překládací a čisticí pás „POMOver“ s čisticími válci například pro brambory, mrkev, a tak dále.

Přerušovač pádu slouží k ochraně sklizených brambor před poškozením při pádu.

SYSTÉM HNACÍCH NÁPRAV FSA SPOLEČNOSTI FLIEGL FSA (FLIEGL SELF-PROPELLED-AXLE)

Využívá energetickou účinnost zabudovaných generátorů elektrického proudu, se kterými se setkáváme u budoucích generací traktorů.

Jednotka IMM zjednodušuje celkovou stavbu elektrického pohonu v Zemědělské technice:
V minulosti byla složitá kabeláž s velkým počtem upínacích bodů (údržba pouze autorizovaným personálem), je nyní mnohem snazší.

K dispozici jsou pouze 2 složky.

1 IMM **2** kabel a konektor

Systém hnacích náprav FSA společnosti Fliegl šetří energii a náklady

- Odběr proudu a pohon: To se uskutečňuje na základě použití zásuvky na traktoru, přes chráněný proudový kabel, a s využitím vysoce účinného elektromotoru s nastavitelným točivým momentem, který se uzpůsobuje ke každé pojezdové rychlosti.
- Lepší trakční síla, díky vyššímu možnému zatížení elektricky poháněné hnací nápravy, vede k úspoře paliva a tím k úspoře energie.
- Tažné traktory již nemusejí být zatěžované nápravovými závažími na přední a na zadní straně.
- V případě lehčích traktorů a přívěsů se tím současně zlepšuje poměr užitného zatížení k přípustné celkové hmotnosti, popřípadě poměr k vlastní hmotnosti nebo k prázdné hmotnosti dané přepravní soupravy.
- Ve svažitých polohách výrazně zvyšuje jistotu vedení stopy, takže přívěs tak snadno nesklouzne. Snižuje se nebezpečí nehody.

ELEKTRONICKÉ NUCENÉ ŘÍZENÍ »FORCON«

Pro lepší jízdní vlastnosti a pro ještě lepší manévrovatelnost u tandemových a tridemových vozů na silnici, v náročném terénu a na stísněných místech.

Příklad: nucené řízení na první (1.) a na třetí (3.) nápravě

Plný doraz řízení, protože zde není žádné mechanické omezení.

Ovládací jednotka – chráněná proti stříkající vodě

Gyroskop

Optimální držení stopy, také i na mazlavých cestách

Stabilita řízení a stabilní přímé vyjetí na silnici

Menší opotřebení pneumatik, také i při projíždění těsných zatáček.

Funkce řízení jsou zachované také i při jízdě směrem vzad

TAK FUNGUJE NUCENÉ ŘÍZENÍ „FORCON“

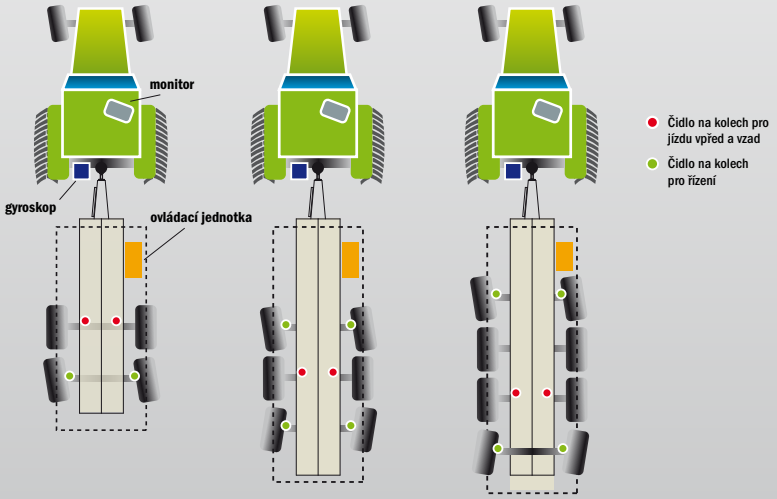

VELMI KVALITNÍ DOPRAVNÍ TECHNIKA DLOUHÝM VÝVOJEM

Pro bezpečné jízdní vlastnosti, také i při extrémních jízdních situacích!

Flieglův výměnný systém

Od modelu vyhrnovacího vozu ASW 253 /20 t je podvozek seriově jako výměnný. Tím se stává Flieglův vyhrnovací vůz skutečně všestranný.
Tak je například bez problémů možná nástavba fekálního vozu aj.
Seriovými kontejnerovými uzávěry může být vyhrnovací vůz namontován na každý kontejnerový přívěs. Na přání možno i jako navalovací kontejner s ramenem.

Tandemový agregát náprav Titan

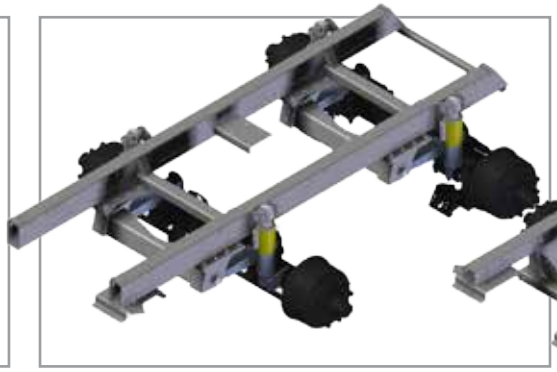

Hydraulické odpružení náprav

Vzduchové pérování

»Gigant«

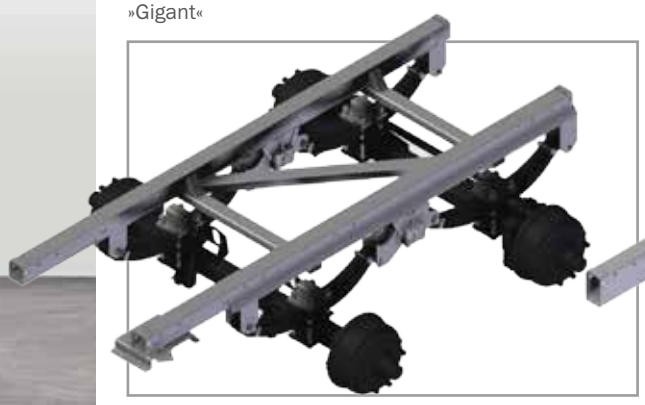

»Gigant Plus«

1. Kontejnerové uzávěry
2. Průběžný hřídelový pohon pro rozmetadlo, přeskladňovací šnek, dávkovací agregát
3. Odpružené tažné zařízení
4. Seriově otočná oj do horního a spodního závěsu

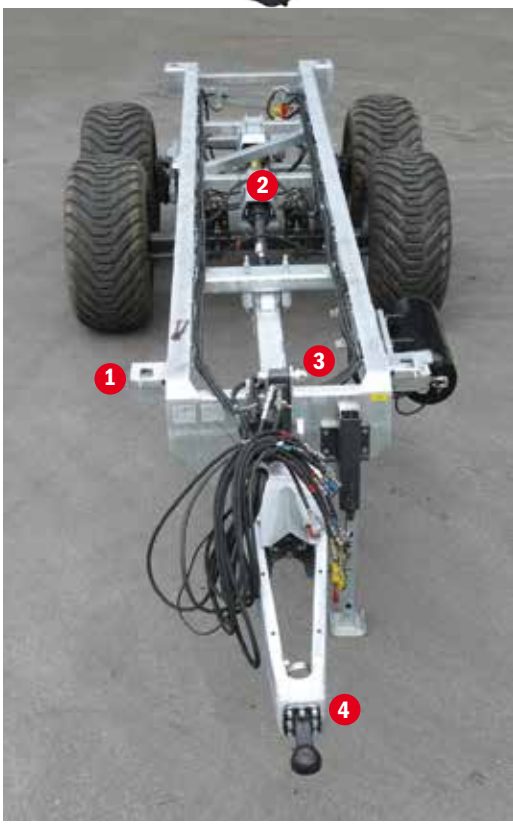

Tandemový agregát náprav »TitanPlus«

Možnost uzpůsobení – posunutí náprav Fliegl

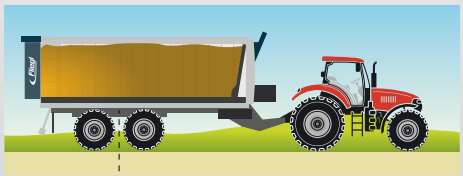

Optimální uzpůsobení hodnoty zatížení na čepu tažného zařízení pomocí mechanického posunutí náprav (sériové provedení) nebo pomocí plynulého hydraulického posunutí náprav (volitelné provedení).Možnost uzpůsobení hodnoty zatížení na čepu tažného zařízení také v případě montáže nástavbových zařízení (například rozmetadlo).

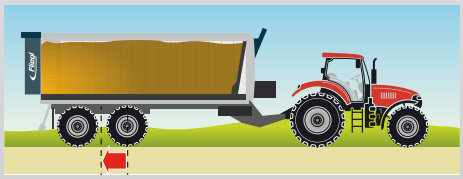

Přesazení náprav směrem dozadu při nasazení na poli
Vyšší zatížení na čepu tažného zařízení = větší trakční síla na tahači

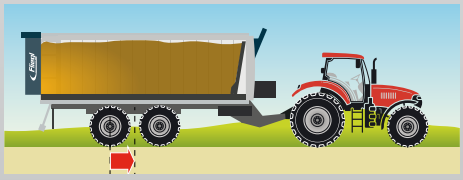

Přesazení náprav směrem dopředu při nasazení na silnici
Menší hodnota zatížení na čepu tažného zařízení = vyšší jízdní pohodlí a menší opotřebení

PŘÍSLUŠENSTVÍ –KVALITA JE UKRYTÁ V DETAILECH

Tak bude vaše vozidlo Fliegl s vyhrnovacím čelem ještě výkonnější.

Zvýšení čela mříží : mechanické v seriové výbavě nebo za příplatek hydraulické

Odklápění bočnic

Velkoobjemová zadní stěna s vykládkovým rozdělovačem. Zabudovaný příčný dopravník a rozdělovacím válcem se starají o nerušené dávkování krmiva ve stáji je možné vyhazování směrem vlevo a směrem vpravo

Za příplatek : dávkovací válce

Velkorozměrový kryt se šoupátkem pro jádro (zrní) v sériovém provedení

Hydraulické zadní čelo : seriová výbava u všech modelů

Nucené řízení na základě hydraulického ovládání

Zařízení pro regulaci tlaku v pneumatikách, pro nasazení šetrné k půdě na poli

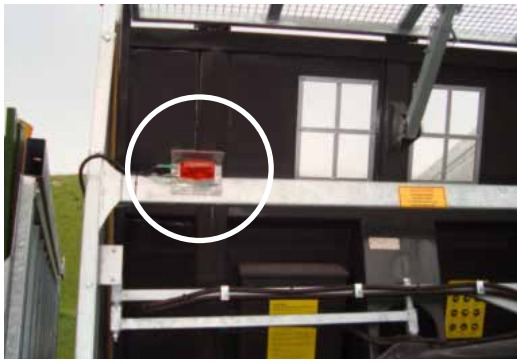

Výstražné světlo

Kamera pro jízdu vzad

Hydraulické posunutí náprav

Opěrná noha

Hydraulická opěrná noha

Horní a spodní závěs...

... otočné na horním závěsu

Hydraulické odpružení oje od modelu ASW 258 – přípojná výška plynule stavitelná v rozsahu 200 mm

Pitonfix otočný

Pitonfix

Tažné oko

Kulový závěs

Žebřík

Mechanicky sklopná ochrana proti podjetí, volitelná položka

Těsnící lišty kolem dokola : pomocí specielního těsnění vyhrnovacího mechanismu z polyeteranu je Gigant osazením těsnění v úhlu 45 stupňů, které je tlačeno naloženým materiálem ke stěnám, absolutně těsný .

Automatický lisovací ventil – tak je automaticky při stlačování nakládaného materiálu, například siláže, regulován tlak

VÁŽICÍ SYSTÉM PRO VŮZ S VYHRNOVACÍM ČELEM

S rozhraním úkolového kontroléru, vyvinutým kompatibilně pro různé výrobce.

ISOBUS – milník ve vážící technice

Přesné polohování pomocí GPS přijímače.

Počítač - namontován na podvozku, dobře chráněný, naprosto bezpečný, a to i za těch nejtěžších podmínek.

Digitální váha CAN- Bus pro přesné shromažďování dat.

Přenos údajů vyřídíte pomocí „paměťové klíčenky“ USB.

Přednosti

- přepravní dokumentace
- vyhotovení zprávy pro zpětnou sledo vatelnost potravin
- odkaz na místo původu potravin
- dokumentace cílového místa
- správa skladu
- doklad pro obory následného zemědělského hospodářství
- plný přehled o přepravních činnostech díky obchodní sadě „Zelená hvězda“ („GreenStar Business Pack“)
- Funkční schopnosti k podchycení veškerých potřebných podrobných údajů pro danou přepravu.

Tím se umožňuje přesné vyhotovení zprávy a vyúčtování zákazníkovi. Celkové množství přepravovaného materiálu se může zadokumentovat až do nejmenších podrobností. Tato přepravní funkce umožňuje geografické přiřazení sklizňového produktu od místa původu až do cílového místa přepravy.

Celistvé vyznačení přepravní trasy

Vyznačení nakládacích a vykládacích procesů

a) Datum a čas
b) Poloha podle satelitní navigace GPS start a cíl
c) Hmotnost – automatické převzetí přes sběrnici ISOBUS

FWS 2014

AEF Certified ISOBUS
UT TECU AUX-N TC-BAS TC-GEO TC-SC
www.aef-isobus-database.org

Jednoduchá a intuitivní obsluha se s jistotou dosahuje pomocí uživatelsky přívětivé obslužné plochy na vážícím systému Fliegl (FWS).

ROZMETADLO HNOJIVA S VÝTLAČNÝM ČELEM ADS

Vynášení tuhého hnoje s použitím patentované výtlačné techniky
Ideální řešení: Obraz rozmetání je nastavitelný při použití hydraulického ojového naklápěcího válce.

pozinkovaná korba

Hydraulické odpružení oje

Nejmenší opotřebení díky hydraulickému posuvnému systému žádné drapákové dno.

Robustní rozmetadlo s pracovní šířkou 12 m.

Hydraulická opěrná nožka

Technické údaje

Typ	
přípustná celková hmotnost	kg
Tažné zařízení	
Brzdový systém	
vlastní hmotnost	kg
Korba (mulda): d x š x v	
Objem	m^3
Standardní osazení pneumatikami	

Vysoká polohová stabilita – nízká poloha těžiště

S osvědčenou výtlačnou technikou

Na rozdíl od drapákového dna se zde nevyskytují žádné díly citlivé na opotřebení

Při otevření přítlačného shrnovače se uskuteční samočinné zakrytí zadního světla

Sériová výbava osazení pneumatikami 23.1/26 u typů ADS 100 a 120

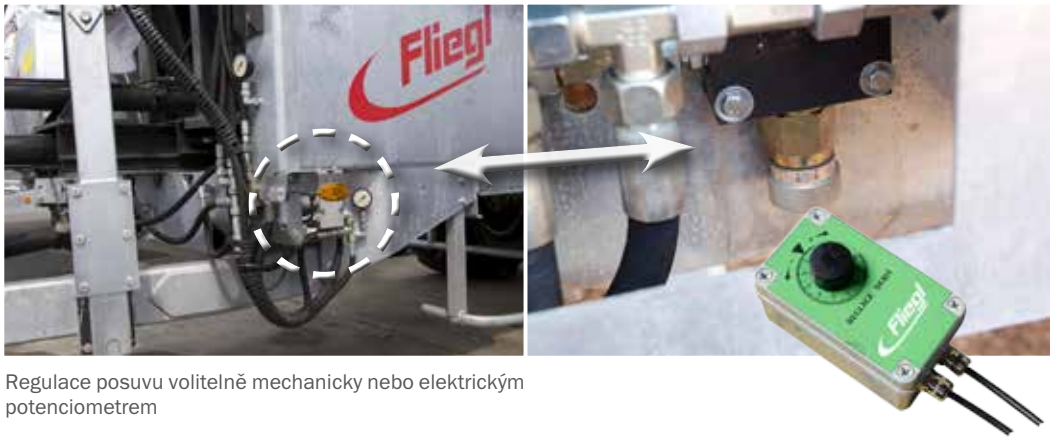

Regulace posuvu volitelně mechanicky nebo elektrickým potenciometrem

Hydraulický přítlačný shrnovač

Ochranná mřížka v sériovém provedení

Vyhazovací lopatka

ADS 80	ADS 100	ADS 120	ADS 200 Tandem
8.000	10.000	12.000	20.000
Horní zavěšení	Dolní zavěšení	Dolní zavěšení	Dolní zavěšení
Auflaufbremse oder hydraulische Bremse	Stlačený vzduch s ruční regulací nebo hydraulická brzda	Stlačený vzduch s ruční regulací nebo hydraulická brzda	Stlačený vzduch s ruční regulací nebo hydraulická brzda
3.900	4.200	5.300	6.300
4000 x 1450 /2200 x 1300	4000 x 1450 /2200 x 1300	5000 x 1450 /2200 x 1600	6500 x 1450 /2100 x 1600
9	9	14	19
385/65/22,5 RE	23.1/26	23.1/26	550/60-22.5

TECHNICKÉ ÚDAJE PRO ASW-TANDEM AŽ ASW-TRIDEM AŽ ASW-QUATTRO

TECHNICKÉ ÚDAJE

Typ		
přípustná celková hmotnost	kg	
počet náprav		
zatížení oje	kg	
vlastní hmotnost	asi kg	
délka korby včetně zadní stěny	mm	
šířka korby	mm	
postranní výška korby	mm	
výška plošiny při sériovém obutí	asimm	
rozchod kol alternativní*	mm	
plnící objem bez stlačování	asi m³	
plnící objem se stlačováním ca. u travnaté siláže	asi m³	
požadované množství oleje	Litr	

Typ		
přípustná celková hmotnost	kg	
počet náprav		
zatížení oje	kg	
vlastní hmotnost	asi kg	
délka korby včetně zadní stěny	mm	
šířka korby	mm	
postranní výška korby	mm	
výška plošiny při sériovém obutí	asimm	
rozchod kol alternativní*	mm	
plnící objem bez stlačování	asi m³	
plnící objem se stlačováním ca. u travnaté siláže	asi m³	
požadované množství oleje	Litr	

Typ		ASS 278	ASS 288 Ocel/hliník
přípustná celková hmotnost	kg		
počet náprav		2	2
zatížení oje	kg	17.000	17.000
vlastní hmotnost	asi kg	7.500	7.700/ 6.700
délka korby včetně zadní stěny	mm	8.100	8.800
šířka korby	mm	2.380	2.380
postranní výška korby	mm	2.000	2.000
výška plošiny při sériovém obutí	asimm	1.400	1.400
rozchod kol alternativní*	mm	2.050 - 2.150	2.050 - 2.150
plnící objem bez stlačování	asi m³	38	43
požadované množství oleje	Litr	28	30

ASW-Tandem

ASW-Tridem

ASW-Quattro

ASW 110	ASW 140	ASW 160	ASW 256	ASW 261	ASW 271
11.000	14.000	16.000	20.000	20.000	20.000
2	2	2	2	2	2
2.000	2.000	2.000	2.000	2.000	2.000
4.200	4.700	4.900	5.500	6.200	6.800
5.100	5.600	5.600	5.600	6.100	7.100
2.380	2.380	2.380	2.380	2.380	2.380
1.500	1.500	1.500	1.500	2.000	2.000
1.100	1.250	1.250	1.350	1.350	1.350
1.850 - 2.000	2.000	2.000	2.050 - 2.150	2.050 - 2.150	2.050 - 2.150
20	22	22	22	30	35
30	33	33	33	48	56
12	13	13	16	17	21

ASW 281 FOX	ASW 381	ASW 391	ASW 3101	ASW 491	ASW 4101	ASW D 4101
23.000	29.000	29.000	29.000	40.000	40.000	40.000
2	3	3	3	4	4	4
3.000	2.000	2.000	2.000	2.000	2.000	–
8.950	7.780	8.720	9.450	9.910	10.200	10.500
8.100	8.100	9.100	10.100	9.100	10.100	10.100
2.380	2.380	2.380	2.380	2.380	2.380	2.380
2.000	2.000	2.000	2.000	2.000	2.000	2.000
1.550	1.350	1.350	1.350	1.350	1.350	1.450
2.050 - 2.150	2.050 - 2.150	2.050 - 2.150	2.050 - 2.150	2.050 - 2.150	2.050 - 2.150	2.050 - 2.150
40	40	45	50	45	50	50
64	64	72	80	72	80	80
28	28	30	32	30	32	32

ASS 298 Ocel/hliník	ASS 388 Ocel/hliník	ASS 398 Ocel/hliník	ASS 2108 ALU	ASS 3108 ALU	ASW D 378 Ocel/hliník	ASW D 388 Ocel/hliník
2	3	3	2	3	3	3
17.000	11.000	11.000	17.000	11.000		
7.900/ 6.850	7.800/6.750	7.950/6.950	6.900	7.400	7.800/6.700	8100/7.100
9.800	8.800	9.800	10.800	10.800	7.800	8.800
2.380	2.380	2.380	2.380	2.380	2.380	2.380
2.000	2.000	2.000	2.000	2.000	2.000	2.000
1.400	1.400	1.400	1.400	1.400	1.400	1.400
2.050	2.050	2.050	2.050	2.050	2.050	2.050
48	43	48	51	51	38	43
32	30	32	35	35	28	30

*závislé na pneumatikách

Fliegl
AGRARTECHNIK

Fliegl AGRARTECHNIK

Třístranný sklápěč a korbové sklápěče

POWER ON
Přeřaďte na plný výkon!

www.fliegl.com

JEDNONÁPRAVOVÝ TŘÍSTRANNÝ SKLÁPĚČ OD 2,6 DO 8 TUN CELKOVÁ HMOTNOST

Obratné všestranné zařízení pro rychlé nasazení

Přednosti...

- stabilní duté nosné rámy
- nízká těžnice
- nízká vlastní hmotnost
- přesto extrémě robustní a odolný proti zkroucení
- pozinkované rámy
- nejlepší stabilita
- kompaktní technologie
- vysoká ovladatelnost
- velký úhel sklápění
- dodatelná s nástavbou

Typ EDK 25 s listovým nástavcem

Extrémě nízká výška korby od 700 mm.

Všechny vyklápěče jsou v sériovém provedení ŽÁROVĚ ZINKOVANÉ

Obratný všestranný pomocník – zatížitelný a rychlý

EDK s nástavbou (může být dodatečně vybavený)

Jednonápravový třístranný sklápěč.

TANDEMOVÝ TŘÍSTRANNÝ SKLÁPĚČ OD 8 DO 20 TUN CELKOVÁ HMOTNOST

stabilní pro bezpečnou přepravu ...

Silážový sklápěč s hydraulickou zadní stěnou

Hydraulická zadní stěna s integrovanými bočnicemi

40 km/h provedení

HYDRAULICKÁ ZADNÍ STĚNA S AUTOMATICKÝM UZAMYKÁNÍM

- Prostřednictvím od Fliegla vyvinuté novince uzavíracímu systému je zadní stěna nejdříve kousek svisle nazvednutá a potom vyklápěna.
- Hydraulická zadní stěna se otevře asi 90o a tím umožní nakládání ze zadu.

S konickou korbou pro úplné vyprázdnění!

Typ TDK 160 s hydraulickým štěrkovým zadním výklopným čelem

- Tandemový třístranný sklápěč s tisíckrát osvědčenými dutými nosnými rámy
- Kónická korba od 4.500 mm délky korby
- Úhel klopení (možný až do 55°) pro nejlepší sesunutí každé sypké hmoty
- Stabilní bočnice jsou včleněné v hydraulické zadní stěně a umožňují přepravu obilí také s nástavbou na siláž
- Šoupátko na obilí sériově
- Nahlížecí mřížka u silážové nástavby sériově
- Extra velký rozvor náprav zaručuje vynikající stabilitu při všech náročných terénech
- Pozinkované rámy
- Obzvláště nízká výška plošiny
- Postranní bočnice můžou být otevřeny k nakládání

DVOUNÁPRAVOVÝ TŘÍSTRANNÝ SKLÁPĚČ OD 6 DO 18 TUN CELKOVÁ HMOTNOST

....Profesionál v přepravě, se silným zdvihem

Top podvozek

- Korba z vysoce kvalitní oceli – opískovaná, základní lak nanášený ponořením a lakovaná dvousložkovým lakem
- Pozinkované, celistvě formované rámy z vysoce kvalitní jemnozrné oceli (svařená konstrukce)
- Těžké pérování
- Těžký LKW – otočný věnec
- zinkovaný rám, volitelná položka

DK 180-88 XL

- Se střední klanicí
- Listové odpružení, mazací
- Korba 5.250 x 2.320 x 800 mm
- nástavba 600 mm nebo 800 mm

Flieglové sklápěčky – snížení hmotnosti pro nakládku!

Odvíjecí plachta s podstavcevolitelná položka

DK 180-88 Maxum:

- parabolická pružina, bez mazání
- Korba 5.050 x 2.420 x 800 mm
- nástavba 600 mm nebo 800 mm

TŘÍNÁPRAVOVÝ TŘÍSTRANNÝ SKLÁPĚČ S 24 TUNY CELKOVÉ HMOTNOST

Profesionál v přepravě, se silným zdvihem...

Třikrát a trojnásobně lepší…

- 3-nápravový třístranný sklápěč, 24 tun celková hmotnost se střední klanicí
- Korba z vysoce kvalitní oceli – opískovaná, základní lak nanášený ponořením a lakovaná dvousložkovým lakem
- Pozinkované, celistvé rámy (svařená konstrukce)
- Těžké pérování, parabolická pružina, bez mazání
- Těžký LKW – otočný věnec
- ALB

Za příplatek tažné pružiny bočnic těžkého provedení

Délka můstku: 6,20 m / 7,20 m nebo 7,80 m

PŘÍSLUŠENSTVÍ: plošina

PŘÍSLUŠENSTVÍ: Oblouk pro skládací plachtu se svinovací plachtou

DDK 240

RÁM A NÁSTAVBA

Vyklápěče společnosti Fliegl jsou od série TDK 130 vybavené X – tisíckrát osvědčeným tandemovým agregátem Titan, poskytujícím dlouhou životnost, pro lepší vyrovnání terénních nerovností až do 30 cm.

Vaše přednost:

- malé požadavky na údržbu
- Dlouhá životnost

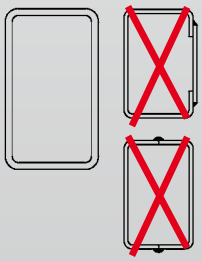

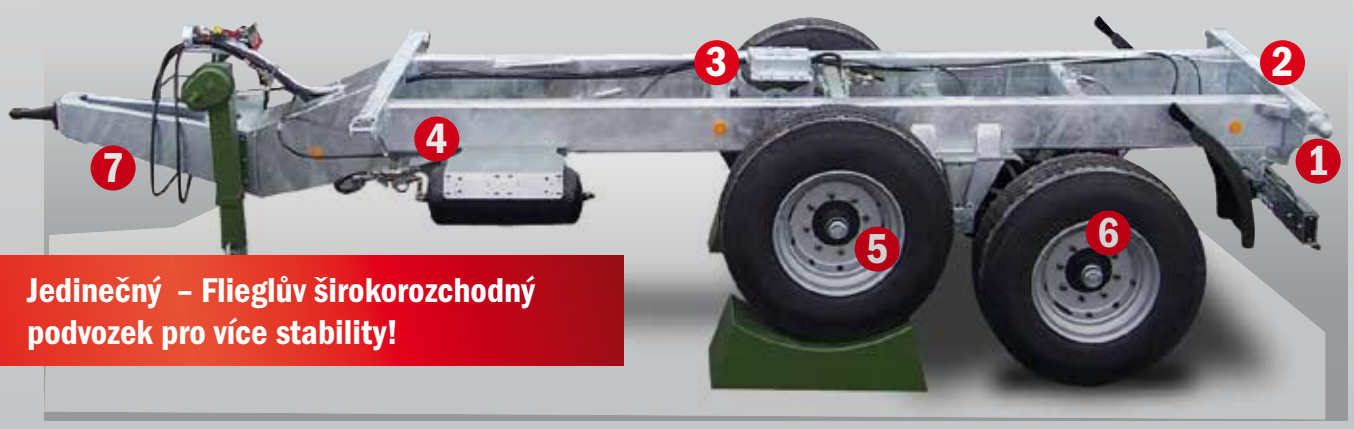

Jedinečný – Flieglův širokorozchodný podvozek pro více stability!

1. Velkorozměrná koule výkyvného ložiska, extrémě široké uložení vně, tím nejlepší stabilita dokonce při převelikých pneumatikách vzdor nízké stavební výšce.
2. Celistvé, stabilní sklápěcí traverzy, extra široké uložené vzadu.
3. Velkorozměrný sklápěcí válec (Cardanově uložený).
4. Extra silné duté nosné rámy: (žádné dohromady svařované U-profily) zaručují nejvyšší stabilitu (absolutně odolné proti zkroucení), tím není možné zkřivení rámu.
5. Těžce výkyvné nápravy s dostatečnou rezervou.
6. Extra velký rozchod kol pro jedinečnou stabilitu při všech náročných terénech.
7. Otočná tažná traverza pro horní a dolní zavěšení.

Nastavitelný stabilizátor bočnic.

Tandemový agregát Titan pro lepší vyrovnání terénních nerovností, bez mazání a bez údržby.

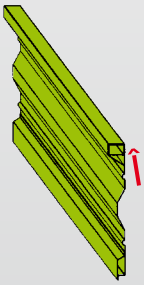

Absolutně těsné - ocelové bočnice s celistvými laserovými sváry!

- U celistvých laserových svárů absolutní těsnost skříňových profilů – tím není možné žádné vnikání vody – žádné nebezpečí rezivění!
- Speciální vyztužení pomocí vsunutých trubic od délky bočnice 4,5 metrů.

Mimořádně stabilní nástavba pro nejtvrdší nasazení…

1. Těžká rohová klanice.
2. Nastavitelný bočnicový upínač (výběr).
3. Těžký korbový kříž pro optimální pokrytí hmotnosti.
4. Přídavná opěra z tvrdé pryže.
5. Těžké rámy korby extrémě odolné proti zkrutu.

Absolutně spolehlivá!

- Kuličkové výklopné ložisko vzadu
- Dvě kulové pánve s polyamidovou vložkou na ušlechtilé kulové hlavy, tlumící hluk, bez nároku na údržbu, bez svaření a přesně centrované
- Výklopné čepy jsou tak stvořené, že překřížené konektory jsou vyloučené.

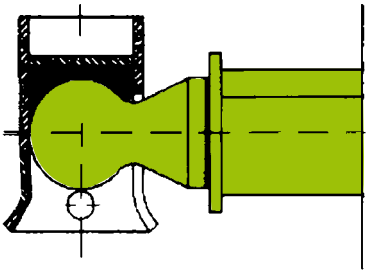

PŘÍSLUŠENSTVÍ

Promyšlený a mnohostranný program příslušenství vám zajišťuje široké spektrum možností nasazení.

Překládací šnek ø 150 mm, délka 3.000 mm/4000 mm, pozinkovaný nebo z ušlechtilé oceli, snadný k montáži, s nastavitelným lanovým naviákem, hnaná kola k přepravě.

Trubní výpust s ochranou výpustě je možná od EDK 40.

Nastavitelný stabilizátor bočnic.

Bočnicový vykládací řetěz

Vytahovací podpěra bočnic.

Bočnicová tažná pružina

Mechanický závěs

stoupací žebřík s plošinou

překládací šnekové dopravníky 4000 mm

Automatická spojka přívěsu s hydraulickým a brzdovým připojením pro druhý přívěs.

Centrální zavírání postranní, sériově od EDK 60, od délky korby 4.500 mm 6-ti násobné zavírání, celistvý nezastřižený korbový profil.

Centrální zavírání vzadu, sériově od EDK 40.

TECHNICKÉ ÚDAJE
TŘÍSTRANNÝ SKLÁPĚČ

Jednonápravový třístranný sklápěč

Typ	
Přípustná celková hmotnost	kg
Přípustné zatížení podpěry	asi kg
Přípustné zatížení podpěry	asi kg
Velikost korby délka uvnitř	asi mm
Velikost korby šířka uvnitř	asi mm
Výška bočnic	asi mm
Konická korba	
Výška plošiny ca. 1)	mm
Rozchod kol	mm
Pneumatiky 2)	
Zdvih hydraulického válce	mm
Zdvihací síla 1. stupně	asi. kg
Požadované množství oleje	asi ltr.
Centrální uzavírání vzadu	
Centrální uzavírání postraní	

Tandemový třístranný sklápěč

Typ	
Přípustná celková hmotnost	kg
Přípustné zatížení podpěry	asi kg
Přípustné zatížení podpěry	asi kg
Velikost korby délka uvnitř	asi mm
Velikost korby šířka uvnitř	asi mm
Výška bočnic	asi mm
Konická korba	
Výška plošiny ca. 1)	mm
Rozchod kol	mm
Pneumatiky 2)	
Zdvih hydraulického válce	mm
Zdvihací síla 1. stupně	asi kg
Požadované množství oleje	asi ltr.
Centrální uzavírání vzadu	
Centrální uzavírání postraní	

Dvounápravový třístranný sklápěč

Typ		DK 60	DK 80
Přípustná celková hmotnost	kg	6.000	8.000
Přípustné zatížení podpěry	asi kg	1.600	1.850
Velikost korby délka uvnitř	asi mm	4.000	4.500
Velikost korby šířka uvnitř	asi mm	2.000	2.220
Výška bočnic	asi mm	500	500
Konická korba			Serie
Výška plošiny ca. 1)	mm	1.050	1.200
Rozchod kol	mm	1.650	1.850
Pneumatiky 2)		10/75/15	11,5/15
Zdvih hydraulického válce	mm	1.500	1.850
Zdvihací síla 1. stupně	asi kg	18.000	18.000
Požadované množství oleje	asi ltr.	12	14
Centrální uzavírání vzadu		Série	Série
Centrální uzavírání postraní		Série	Série
střední klanice			

1) podle vybavení a v naloženém stavu
2) jiné pneumatiky podle poptávky
Další dodatečné vybavení podle poptávky

EDK 20	EDK 25	EDK 40	EDK 50	EDK 60	EDK 65	EDK 80 -4000	EDK 80 -4500
2.670	3.500	4.000	5.890	5.890	6.000	8.000	8.000
500	700	800	1.000	1.000	1.000	1.000	1.200
500	600	950	1.000	1.200	1.400	1.600	1.700
2.000	2.500	3.000	3.500	4.000	4.000	4.000	4.500
1.200	1.500	1.600	1.800	2.000	2.200	2.200	2.200
400	400	400	400	500	500	500	500
							Série
720	800	850	880	980	1.050	1.180	1.180
1.000	1250	1.350	1.450	1.650	1.850	1.850	1.850
205 R 14	10/75/15	10/75/15	11,5/15	11,5/15	13/75/16	385-22,5 RE	358-22,5 RE
900	900	900	1.050	1500	1.500	1.500	1.850
9.000	9.000	13.000	13.000	18.000	18.000	18.000	18.000
4	4	7	7	12	12	12	14
optimální	optimální	Série	Série	Série	Série	Série	Série
		optimální	optimální	Série	Série	Série	Série

TDK 80-88 VR	TDK 88 VR	TDK 110-88	TDK 130	TDK 140-88	TDK 160	TDK 200	TDK 255
8.000	8.000	11.000	13.000	14.000	16.000	20.000	20.000
1.000	1.000	1.500	2.000	2.000	2.000	2.000	2.000
1.800	1.950	2.250	3190	3.300	3.500	4.400	4.600
4.000	4.500	4.500	4.500	4.500	5.000	5.000	5.500
2.200	2.220	2.220	2.220	2.220	2.320	2.320	2.320
500	500	500	600	500	600	600	800
	Série	Série	Série	Série	Série	Série	Série
1.150	1.150	1.180	1.180	1.300	1.300	1.350	1.350
1.850	1.850	1.850	1.850	1850	1.850	2.050	2.050
11,5/15	11,5/15	13/75/16	15/70-18 12PR	385-22,5 RE	385/65/22,5 RE	385-22,5 RE	385-22,5 RE
1500	1.850	1.850	1.850	1.850	2.150	2.150	2.150
18.000	18.000	18.000	18.000	25.000	25.000	32.000	32.000
12	14	14	14	16,5	20	28	28
Série	Série	Série	Série	Série	Série	Série	Série
Série	Série	Série	Série	Série	Série	Série	Série

Třínápravový sklápěč

DK 110-88	DK 130-88	DK 140-88	DK 140-88-5	DK 180-88	DK Max. 180-88	DDK 240-6,20	DDK 240-7,20	DDK 240-7,80
11.000	13.000	14.000	14.000	18.000	18.000	24.000	24.000	24.000
2.000	3.400	2.720	3.700	4.200	3.850	5.800	6.200	7.100
4.500	4.500	4.500	5.000	5.250	5.050	6.200	7.200	7.800
2.220	2.220	2.220	2.320	2.320	2.420	2.320	2.320	2.320
500	600	500	600	800	800	800	800	800
Série	Série	Série	Série					
1.250	1.300	1.300	1.300	1.350	1.350	1.400	1.400	1.400
1.850	1.850	1.850	1.850	1.950	1.950	1.950	1.950	1.950
12,5/80/18	385-22,5 RE	385-22,5 RE	385/65/22 RE	385-22,5 RE	385/65/22,RE	358-22,5 RE	358-22,5 RE	358-22,5 RE
1.850	1.850	1.850	2.150	2.000	2.000	2.250	2.250	2.500
18.000	18.000	25.000	25.000	32.000	32.000	38.000	38.000	38.000
14	14	16,5	20	28	28	35	35	40
Série	Série	Série	Série	Série	Série	Série	Série	Série
Série	Série	Série	Série	Série	Série	Série	Série	Série
				Série		Série	Série	Série

KORBOVÉ SKLÁPĚČKY

Více mnohotvárnosti, pokrokové detaily se zkušenostmi z výroby Flieglových užitkových vozidel, stejně tak se vyznačují Flieglové korbové sklápěčky individuálním provedením pro speciální nasazení.

mechanicky výklopná ochranná mříž

Hydraulické odpružení oje od modelu TMK 256

zinkovaná nástavba, sklopná

- vysunovací žebřík
- nahlížecí otvor nahoře u korby 1,5 m vysoko, sériové vybavení
- uchycení pro hydraulické a vzduchotlachové hadice a kabely osvětlení

Typ TMK 200 s 300 mm velkoobjemovou zadní stěnou

Další přednosti:

- malá vlastní hmotnost pro větší nakládku
- Jedinečný - Flieglův širokorozchodný podvozek pro nejlepší stabilitu
- tisíckrát osvědčený titanový tandemový agregát pro nejlepší vyrovnávání nástavby až do 30 cm
- lze dodat několik druhů agregátů
- těžká, silná ochrana proti podjetí s ochranou osvětlení

Korbové sklápěče Tridem s délkou korby (muldy) 7,15 m

Za příplatek

EMK 110

TANDEMOVÝ – TROJSTRANNÝ KORBOVÝ SKLÁPĚČ

Větší mnohostrannost a inovativní detaily, vyšší ložná kapacita a nižší vlastní hmotnost, v kombinaci s plnou flexibilitou vykládání ve směrech vlevo, vpravo a dozadu.

S plachtou

ZDMK 200 Profi

Přednosti...

- Vysoká polohová stabilita díky sériovému originálnímu širokorozchodnému podvozku Fliegl.
- Profesionální rám s otočnou tažnou ojí pro horní a dolní zavěšení
- celková hmotnost od 14 až do 33 tun
- od 4,65 až do 7,15 metru
- Tandemový agregát Titan s parabolickou (listovou) pružinou, od 4,65 až do 5,30 metru
- Zvláště mohutně dimenzované rohové klanice

Tandemový – třístranný korbový sklápěč, výjimečně robustní díky zesílené bočnici.

STABILITA KORBY S MNOHOSTRANNOSTÍ TŘÍSTRANNÉHO SKLÁPĚČE

SKLÁPĚČ »BULL«

Nejlepší polohová stabilita, vysoká výšková stabilita v průběhu vyklápěcího procesu, hydraulická velkoobjemová zadní stěna a šroubované bočnicové prvky – to jsou silné body u vozidel v koncepci „BULL“.

Nejvyšší polohová stabilita při vyklápění, díly malému zadnímu přesahu korby (muldy) ve vztahu ke středu nápravy, a rovněž díky hydraulicky ovládané velkoobjemové zadní stěně, která se při otevírání vykývne ve směru středu nápravy.

Stabilní bočnice jsou ze zinkované, vysoce hodnotné oceli, při výrobě z jednotlivých šroubově spojovaných zaklápěcích částí. V případě poškození se tyto části mohou bez problémů a s úsporou nákladů vyměnit.

Optimální jízdní vlastnosti v každém terénu.

Přednosti...

- Větší stabilita sníženým těžištěm
- Menší přesah rámu zaručuje stabilitu traktoru během sklápění
- Sklápěč se šroubovanými prvky bočnic
- Stabilní bočnice jsou ze zinkované, vysoce hodnotné oceli, při výrobě z jednotlivých šroubově spojovaných zaklápěcích částí. (V případě poškození se tyto části mohou bez problémů a s úsporou nákladů vyměnit.)
- Možný objem až do 37 m^3
- Odpružené tažné zařízení
- Otočná tažná traverza pro horní a dolní zavěšení
- Nápravy čtyřhran 120 mm

Hydraulické odpružení

RÁM A NÁSTAVBA

Extrémě robusní a nesmírně pevný ...

Nesmírně stabilní nástavba pro nejtěžší nasazení ...

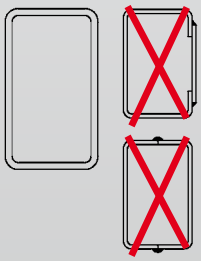

Jedinečný: Flieglův širokorozchodný podvozek!
Pro větší stabilitu!

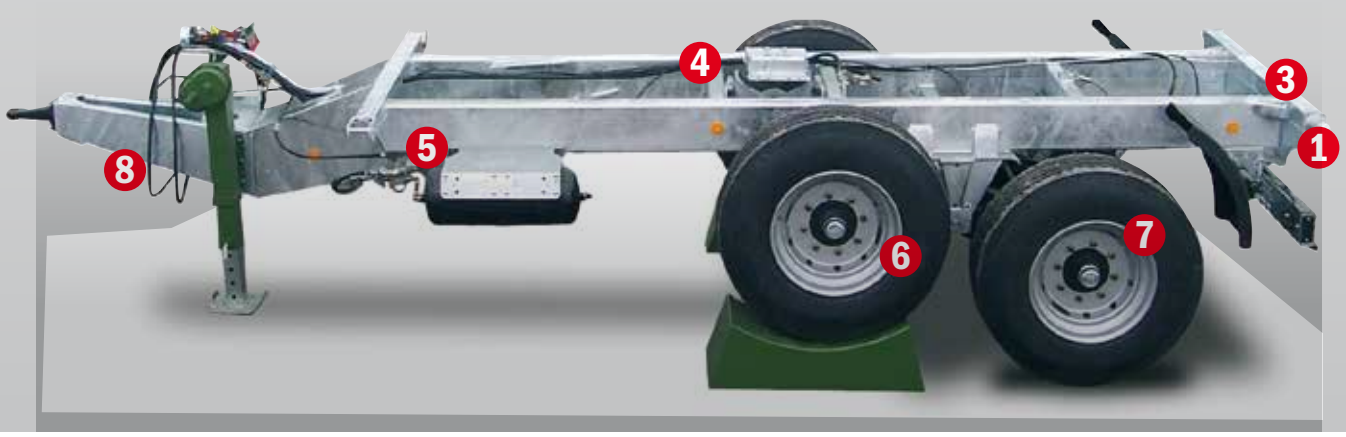

1. Elkorozměrná koule výkyvného ložiska, extrémě široké uložení vně, tím nejlepší stabilita dokonce při převelikých pneumatikách vzdor nízké stavební výšce.
2. Veškerá korbová (muldová) vozidla řady „Bull“ a korbové sklápěče od TMK 256 mají robustní výklopné uložení přímo na rámu.
3. Celistvé, stabilní sklápěcí traverzy, extra široké, uložené vzadu.
4. Velkorozměrný sklápěcí válec (Cardanově uložený).
5. Extra silné duté nosné rámy: (žádné dohromady svařované U-profily) zaručují nejvyšší stabilitu (absolutně odolné proti zkroucení) tím není možné zkřivení rámu.
6. Těžce výkyvné nápravy s dostatečnou rezervou.
7. Extra velký rozchod kol pro jedinečnou stabilitu při všech náročných terénech.
8. Otočná tažná oj pro zavěšení nahoře a dole.

Stále variabilní – profesionální rámy firmy Fliegl!

- sériově od TMK 140
- otočná tažná traverza pro horní a dolní zavěšení
- odpružené tažné zařízení (jako výběr)

1. Těžký korbový kříž pro optimální pokrytí hmotnosti
2. Těžké rámy korby extrémě odolné proti zkrutut
3. Vyztužené profily vytvořené z jednoho kusu
4. Bočnice vytvarované z jednoho kusu
5. Velký úhel klopení

Tandemový agregát náprav Gigant -parabolické pérování (TMK 200 /Délka korby uvnitř 5,65 m)

Tandemový agregát náprav „Gigant plus“

Tandemový agregát náprav Titan pro co nejlepší přizpůsobení se terénu

TECHNICKÉ ÚDAJE PRO KORBOVÝ SKLÁPĚČ A PRO KORBOVÝ SKLÁPĚČ „BULL“

Korbové sklápěčky

Typ		EMK 80	EMK 110	TMK 80	TMK 110	TMK 140	TMK 160
Přípustná celková hmotnost	kg	8.000	11.000	8.000	11.000	14.000	16.000
Přípustné zatížení podpěry	kg	1.000	1.500	1.000	1.500	2.000	2.000
Vlastní hmotnost	asi kg	2.600	2.690	2.910	2.990	3.300	3.850
Délka korby uvnitř	asi mm	4.650	4.650	4.650	4.650	4.650	5.150
Šířka korby uvnitř	asi mm	2.320	2.320	2.320	2.320	2.320	2.320
Výška korby uvnitř	asi mm	1.300	1.300	1.300	1.300	1.300	1.500
Konická korba		Ano	Ano	Ano	Ano	Ano	Ano
Výška plošiny ca.	mm	1.300	1.300	1.100	1.100	1.250	1.250
Rozchod kol	mm	1.850	2.050	1.850	1.850	2.000	2.000
Pneumatiky		385/65-22,5 RE	385/65-22,5 R	12,5/80 -18	12,5/80 -18	385/65-22,5 R	385/65-22,5 R
Zdvih hydraulického válce	mm	1.850	1.850	1.850	1.850	1.850	2.150
Zdvihací síla 1. stupně	kg	18.000	18.000	18.000	18.000	25.000	25.000
Požadované množství oleje	l	15	15	15	15	16,5	20
Hydraulická zadní stěna		Ano	Ano	Ano	Ano	Ano	Ano

Korbové a tandemové sklápěče

Typ		TMK 200-5,15	TMK 256	TMK 261	TMK 264	TMK 269
Přípustná celková hmotnost	kg	20.000	20.000	20.000	21.000 – 24.000	21.000 – 24.000
Přípustné zatížení podpěry	kg	2.000	2.000	2.000	2.000	2.000
Vlastní hmotnost	asi kg	4.100	4.550	5.100	5.200	5.600
Délka korby uvnitř	mm	5.150	5.560	6.150	6.400	6.900
Šířka korby uvnitř	mm	2.320	2.320	2.320	2.320	2.320
Výška korby uvnitř	mm	1.500	1.500	1.500	1.500	1.500
Konická korba		Ano	Ano	Ano	Ano	Ano
Výška plošiny ca.	mm	1.300	1.400	1.400	1.400	1.400
Rozchod kol	mm	2.050	2.050	2.050	2.050	2.050
Pneumatiky		385/65-22,5 R	385/65-22,5 RE	385/65-22,5 RE	385/65-22,5 RE	385/65-22,5 RE
Zdvih hydraulického válce	mm	2.150	2.150	2.150	2.500	2.500
Zdvihací síla 1. stupně	kg	32.000	32.000	32.000	35.000	38.000
Požadované množství oleje	l	28	28	28	32	37
Hydraulická zadní stěna		Ano	Ano	Ano	Ano	Ano

Sklápěč »BULL«

Typ		BULL 271	BULL 276*	BULL 376 Tridem*
Přípustná celková hmotnost	kg	20.000 – 21.000	20.000 – 24.000	29.000 – 31.000
Vlastní hmotnost	kg	6.600	6.900	7.400
Vnitřní délka korby včetně zadního čela*	mm	7.100	7.600	7.600
Vnitřní šířka korby (konická)	mm	2.270 x 2.320	2.270 x 2.320	2.270 x 2.320
Vnitřní výška korby	mm	1.500 – 2.300	1.500 – 2.300	1.500 – 2.300
Ložný objem	asi m^3	32	34	34
Výška plošiny cca	mm	1.450	1.450	1.450
Rozchod kol	mm	2.050	2.050	2.050
Pneumatiky		385/65-22,5	385/65-22,5	385/65-22,5
Zdvih sklápěcího válce	mm	2500	2500	2500

Celková délka včetně našroubovaného předního čela a zadního čela 800mm

Korbové a tandemové třístranné korbové sklápěče

Typ		TDMK 140	TDMK 253	TDMK 256 Profi	TDMK 261	TDMK 371	ZDMK 200
Přípustná celková hmotnost	kg	14.000	20.000	20.000	20.000	29.000	18.000
Přípustné zatížení podpěry	kg	2.000	2.000	2.000	2.000	2.000	–
Vlastní hmotnost	asi kg	3.950	5.300	6.200	6.300	6.900	4.300
Délka korby uvnitř	mm	4.550	5.300	5.600	6.150	7.150	5.250
Šířka korby uvnitř	mm	2.300	2.300	2.300	2.400	2.000	2.400
Výška korby uvnitř	mm	1.500	1.500	1.500	1.500	1.500	1.500
Konická korba		Ano	Ano	Ano	Ano	Ano	Ano
Výška plošiny ca.	mm	1.350	1.400	1.400	1.450	1.450	1.350
Rozchod kol	mm	2.050	2.050	2.050	2.050	2.050	1.950
Pneumatiky		385/65- 22,5 RE	385/65-22,5 RE	385/65-22,5 RE	385/65-22,5 RE	385/65-22,5 RE	385/65-22,5 RE
Zdvih hydraulického válce	mm	1.850	2.150	2.250	2.500	2.500	2.150
Zdvihací síla 1. stupně	kg	25.000	32.000	32.000	35.000	35.000	32.000
Požadované množství oleje	l	16,5	28	28	37	37	28
Hydraulická zadní stěna		Ano	Ano	Ano	Ano	Ano	option

Tandem-Muldenkipper

Typ		TMK 273	TMK 373	TMK 378
Přípustná celková hmotnost	kg	21.000 – 24.000	29.000 – 33.000	29.000 – 33.000
Přípustné zatížení podpěry	kg	2.000	2.000	2.000
Vlastní hmotnost	asi kg	5.800	6.200	6350
Délka korby uvnitř	mm	7.300	7.300	7.800
Šířka korby uvnitř	mm	2.320	2.320	2.320
Výška korby uvnitř	mm	1.500	1.500	1.500
Konická korba		Ano	Ano	Ano
Výška plošiny ca.	mm	1.400	1.400	1.400
Rozchod kol	mm	2.050	2.050	2.050
Pneumatiky		385/65-22,5 RE	385/65-22,5 RE	385/65-22,5 RE
Zdvih hydraulického válce	mm	2.500	2.500	2.500
Zdvihací síla 1. stupně	kg	32.000	35.000	38.000
Požadované množství oleje	l	37	37	37
Hydraulická zadní stěna		Ano	Ano	Ano

Fliegl
AGRARTECHNIK

Fliegl AGRARTECHNIK

Cisterny a technika pro zpracování kejdy

POWER ON
Přeřaďte na plný výkon!

www.fliegl.com

VAKUOVÝ FEKÁLNÍ VŮZ
OBJEM : 3 000 AŽ 30 000 LITRŮ

Nejlepší standardy a inovace, udávající směr v kejdovací technice.

Vakuový fekální vůz s kropící tryskou

Vakuový fekální vůz v provedení 80 km/h

Seriová výbava:

- nádrž a rám z vysoce kvalitního a silného ocelového plechu, žárově pozinkovaného
- průběžný, zvláště silný úhelníkový rám
- stavitelná tažná oj
- od objemu 5000 litrů průlezný otvor o průměru 600 mm
- místo na odkládání hadic
- možnost nasávání vpředu vlevo vpředu vpravo nebo vzadu (od objemu 3000 litrů)
- vlnolam (od 5000 litrů)
- Ukazatel stavu naplněníhydraulické šoupě
- přídavný syfon samočistící
- nasávací šoupě 6“ s rychlospojkou od 5000 l seriově

Správné příslušenství pro Váš fekální vůz.

Hydraulicky poháněný turboplnič s 6“ rychlospojkou (za příplatek)

Nejjednodušší připojení systémem rychlospojky

Pohon pro hydraulické míchání

Hydraulické přepínání vývěvy

Vzduchové míchání a vlnolam

ČERPADLOVÁ CISTERNA
OBJEM 5000 AŽ 25000 LITRŮ

Pro snadné rozmetání hnojiv, standardní vybavení!

Pumpa s excentrickým šnekem, 4000 nebo 6000 litrů

Třícestné šoupě s možností nastavení množství

Seriová výbava:

- nádrž a rám z vysoce kvalitního a silného ocelového plechu, žárově pozinkovaného
- stavitelná tažná oj
- samonosná konstrukce
- čerpadlo s excentrickým šnekem 4000 l (seriově) 6000 l(za příplatek)
- zabudovaný míchací oblouk
- kónické otočné šoupě
- připojení spojky 6“
- sací potrubí 6“
- stavitelný rozstřikovač na široko
- hydraulické otevírání šoupěte
- vlnolam od 6000 litrů
- ukazatel stavu plnění cisterny
- nasávací šoupě 6“ s rychlospojkou od 5000 l seriově

ODSTŘEDIVÁ CISTERNA
OBJEM : 5000 L AŽ 30 000 LITRŮ

Dvojité využití: také jako přepravní cisterna

Odstředivá cisterna „Light“ 18 000 litrů s pneumatikami 700/30,5, vlastní váha 5700 kg

Seriová výbava

- ocelové provedení s průběžným úhelníkovým rámem
- nádrž zevnitř a zvenku žárově pozinkována
- stavitelná tažná o
- osvětlení
- podložný klín
- uvnitř ležící průběžný šnek – žárově pozinkovaný
- naddimenzované ocelové odstředivé kolo pro velký výtlak
- rozdělovač tlaku doleva, doprava a dozadu
- plovákový ukazatel stavu plnění
- hydraulické otevírání šoupět

Hydraulické posuvné víko otvoru 700 x 700 mm

CISTERNY Z NEREZU A PLASTU

CISTERNA V PLASTOVÉM PROVEDENÍ POLYLINE

Objem 15.000 litrů a 18.500 litrů

- Garance odolnosti korozi
- Výhoda při přepravě a využití agresivních látek (např. močovina nebo jiná tekutá hnojiva)
- Extrémně nízké těžiště
- K dostání jako čerpadlová a odstředivá cisterna

NEREZOVÁ CISTERNA

- Cisternové vozy společnosti Fliegl z ušlechtilé oceli jsou zaručeně nerezavějící!
- stabilní samonosná konstrukce pro dlouhodobé používání
- Výrazná úspora hmotnosti ve srovnání proti zinkované oceli.
- Díky tomu zvýšený přepravní objem až o 1 000 litrů.

HYDRAULICKÝ RYCHLOSPOJKA S PODVOZKEM

Napojení a odpojení v jenom pracovním postupu

Nepožaduje se žádné sestupování z tahače.

Hydraulické napojování a odpojování

Najíždění na výšce systému rychlospojek.

Úplné napojení na základě použití spojovacího ramena – zde se hadice nadzdvihne, a následně se zavede na spojovací hlavici. Tato funkce se může pohodlně ovládat z tahače.

CISTERNY VE VEŠKERÝCH VARIANTÁCH A VELIKOSTECH

Cisternové vozy Fliegl, mobilní kontejnery pro umístění na souvrati pole a přepravní cisternové vozy vám zajišťují vysokou pohyblivost v kombinované dopravě. Je možné všechno, od jednoosé podtlakové cisterny až do sedlové návěsové cisterny s objemem 30 000 litrů.

Tažený hadicový rozdělovač až do pracovní šířky 27 m.

Přepravní cisterna o objemu 20-30 .000 litrů s a bez vývěvy

Třínápravová cisterna 20 000 litrů, s točnicí

Jednoosé cisterny od 3000 až do 10600 litrů

Šnekový rozdělovač Garant pro veškeré velikosti cisteren

Profesionální řada 18000 litrů s výřezem pro kola, v provedení jako čerpadlová nebo vakuová cisterna

Cisternová nástavba jako odstavná cisterna

Jednonápravová cisterna jako verze 40 km/h

Čtyřnápravová vakuová cisterna 25 000 litrů s točnicí

Mobilní kontejner pro umístění na souvrati pole, dvouosý, objem cisterny 30 m³

Sedlová návěsová cisterna 22 000 litrů, Tandem

30 000 litrů. Cisterna se zapravovačem kejdy

NASÁVACÍ TURBO-RAMENO „ELEFANT“
NÁSTAVBOVÝ SYSTÉM PRO VEŠKERÉ CISTERNY

Nasávací turbo-rameno „Elefant“ může být namontováno na každou cisternu. Je vhodné pro –7000 l/min. Přitom vývěva nemusí běžet současně.

- Dopravní výška 3,5m.
- jsou nutné 3 dvojčinné vývody hydrauliky
- Požadovaná kapacita oleje minimálně 60 litrů

Sací rameno se nechá, aniž by řidič musel vystupovat z traktoru, umístit do všech jam s otvorem větším než 100x100 cm

S hydraulikou dosáhne sací rameno do hloubky až 5m. Pro provoz je nutný čtvrtý dvojčinný hydraulický okruh.

Hodí se pro všechny cisterny

Sací výkon max.6000-7000 l/min.

Vysunovací až do hloubky 5m.

Turbočerpadlová stanice se skládá z turbo-sacího ramene „Elefant“ a plnící roury. Jako sací rameno se nechá i plnící roura pomocí hydrauliky snadno polohovat. Doprava sacího potrubí ve spojení s hydraulickým výsunem až do 5m. Sací výkon Max. 6000-7000 litrů/min.

FLIEGLŮV ŠNEKOVÝ ROZDĚLOVAČ „GARANT“ JEDINEČNÝ SYSTÉM!

Žádné ucpávání, rovnoměrná aplikace přímo na povrch půdy – i ve svahu! Patentovaný šnekový rozdělovač dodává živiny tam, kam patří: přímo do půdy, což je dobré jak pro růst rostlin, tak i pro životní prostředí.

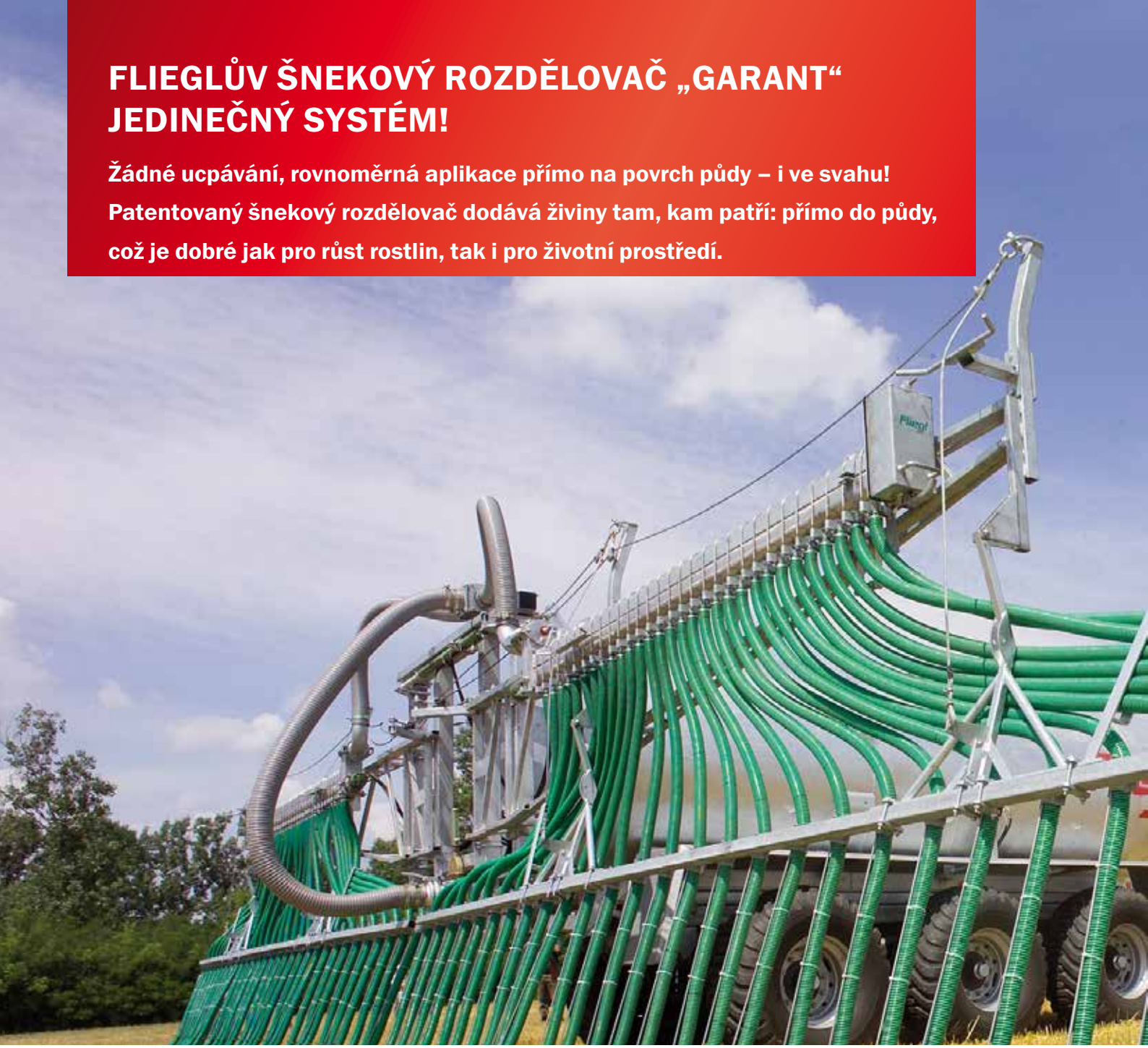

Olejový motor pro šnekový rozdělovač s meziložiskem pro menší opotřebení a dlouhou životnost

Transportní pojistka pro silniční provoz s hydraulickým zajištěním a odjištěním

Schránka pro cizí tělesa – mechanické nebo hydraulické vyprazdňování

PRŮŘEZ MONTÁŽE

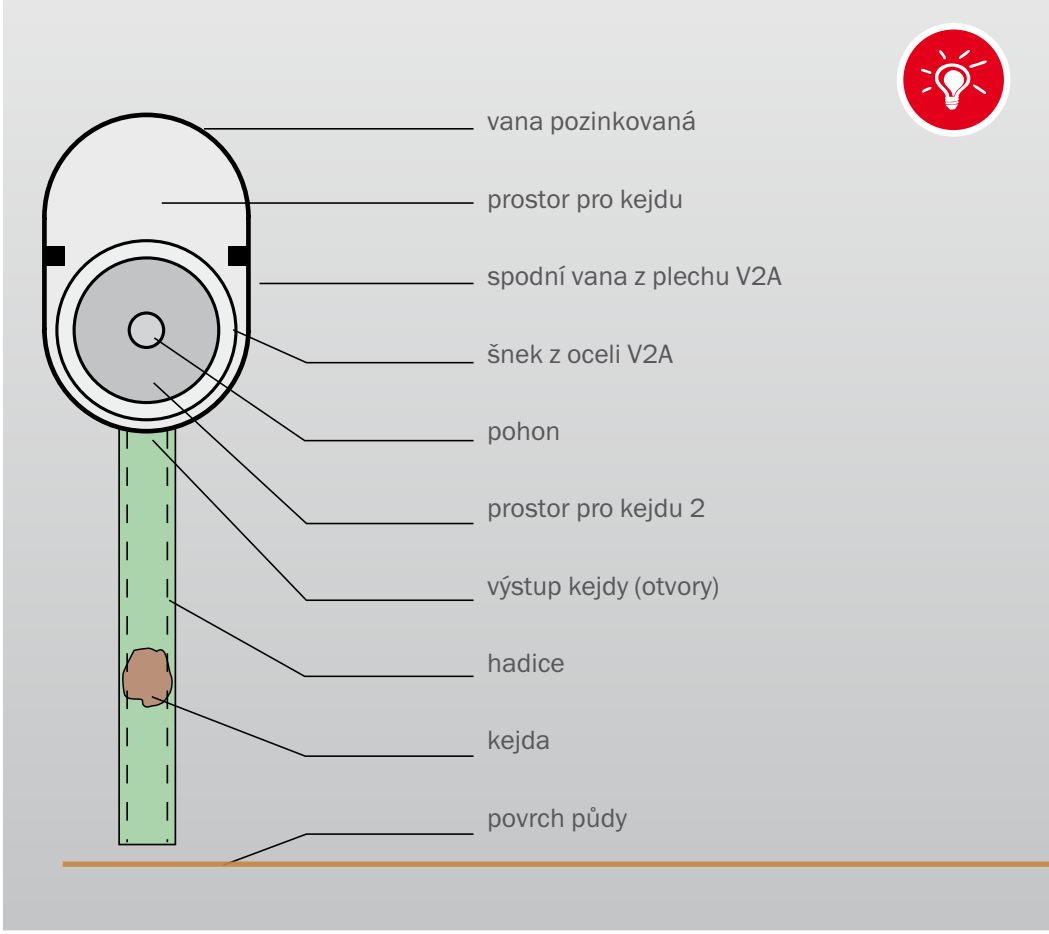

Geniální namísto banálně normální – patentovaný šnekový rozdělovač

Patentově chráněný systém společnosti Fliegl pro půdě blízké vynášení kejdy přináší přednosti pro zemědělce i pro životní prostředí: Silně se omezují emise amoniaku a zápachu, a rovněž klesá nebezpečí znečištění vodstva. Současně se zvyšuje přesnost při rozdělování, a tím se také značně zlepšuje využití dusíku.

Hydraulické vyklopení nahoru

KEJDOVACÍ TECHNIKA – PŘÍDAVNÁ VÝBAVA

… od specialistů pro aplikaci na povrch půdy

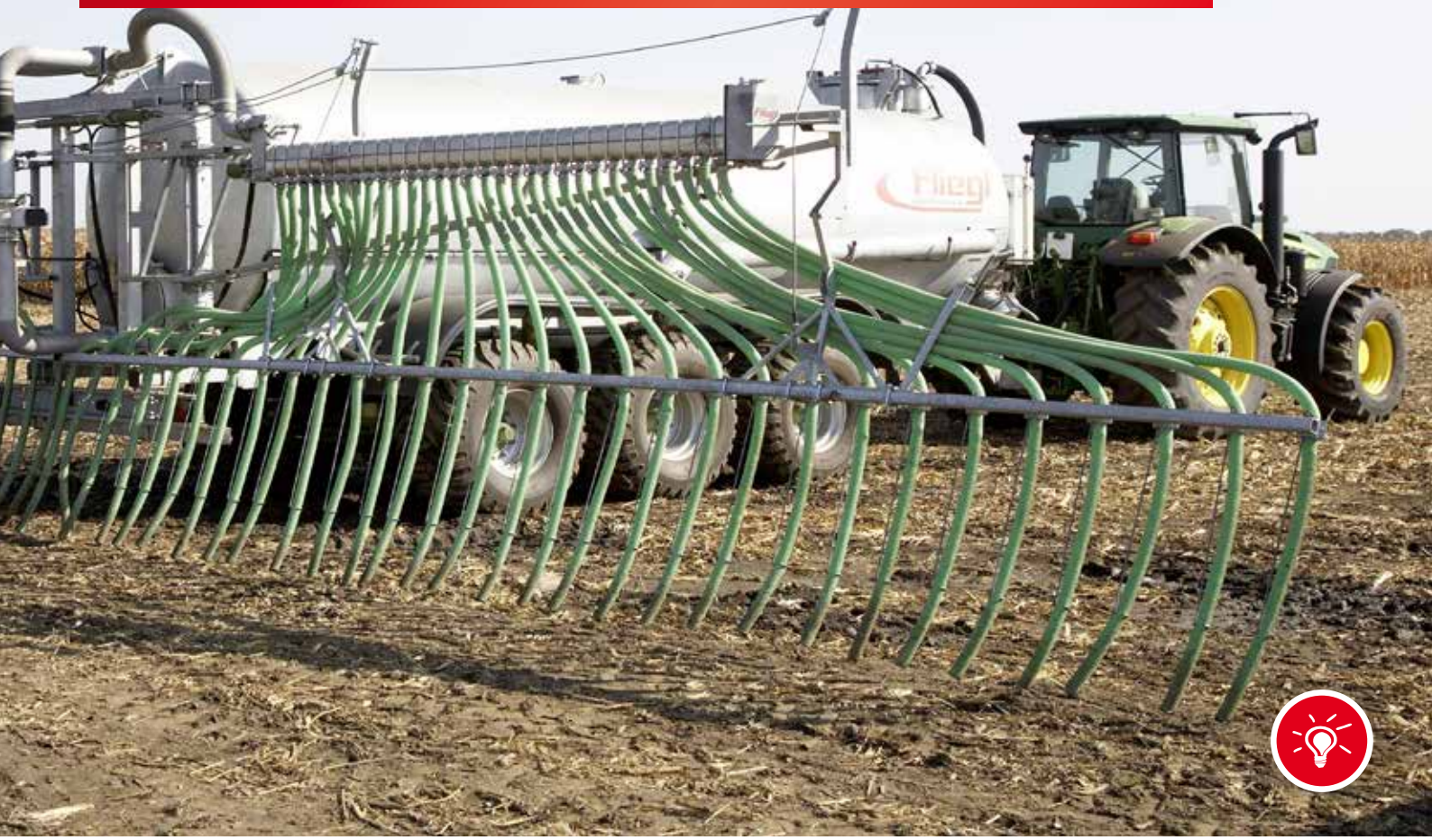

HADICOVÝ APLIKÁTOR

Ještě nikdy nebylo tak snadné spojení vysokého plošného výkonu a přesného dávkování.

Pracovní šířka od 6 do 27 m

- přímá aplikace kejdy hadicemi až k zemi
- automatické sklopení hadic při složení výkyvných ramen - žádný odkap
- automatická doprava cizích těles do schránek na konci rozdělovač
- bezproblémové čištění těchto schránek odklopitelným víkem
- žádné ucpávání, žádné opotřebení
- není nutný drtič
- nízká potřeba oleje – pouze 20 litrů
- nízké zašpinění (také u vyššího porostu)
- velmi nízká potřeba síly

BOTKOVÝ ZAPRAVOVAČ »UNIVERSAL«

Zacílené a rovnoměrné zpracování luk, pastvin a orné půdy.

Pracovní šířka 9,00, 12,00, 15,00 a 18,00 metrů

- hydraulické zvedací zařízení (za příplatek) kompaktibilní na každou konzolu Fliegl
- použití v kombinaci s tisíckrát osvědčeným šnekovým rozdělovačem Fliegl -žádné ucpávání
- zvláště rovnoměrná a rostliny šetřící aplikace kejdy
- vhodný pro zelené i orné plochyt
- individuální nastavení tlaku botek
- šroubované ostří botek z vysoce kvalitní lité oceli - za příplatek s vrstvou tvrdého kovu
- silná dvoulistová péra seriově, za příplatek třílistová
- optimální vzdálenost od půdy po celé pracovní šířce
- vzdálenost botek : seriově 300 mm, za příplatek 250 mm
- robustní provedení s dlouhou životností
- dobré přizpůsobení povrchu pomocí šikmých ramen rozdělovače

RADLIČKOVÝ ZAPRAVOVAČ »RASANT«

Zvláště lehké – zvláště efektivní!

Pracovní šířka 3,00, 6,40 a 7,20 m

- zvláště rovnoměrná aplikace kejdy
- žádné ucpávání
- velký průchod, příp. vzdálenost mezi radličkami
- nízká potřeba sílyd
- velká opěrná kola
- nízká vlastní hmotnost zvláštním uspořádáním rámu z dutých profilů

DISKOVÝ PODMÍTAČ »KRTEK«

Silné nakypření půdy a zacílené zapracování kejdy v jediném pracovním postupu.

Pracovní šířka 7,80 m

- Obilná pole, neobdělaná strniště, pole se zeleným hnojivem
- Hydraulicky sklápěno
- Nastavitelná velká podpěrná kola
- Průměr: 41cm
- Osvědčený zásobník kejdy s hadicovým systémem

DISKOVÝ APLIKÁTOR – PATENTOVÁNO

S variabilními možnostmi nasazení na loukách, pastvinách a na orné půdě.

Plynulé nastavení ve svislém směru

Vodorovné nastavení

Pracovní šířka od 3,00m, 6,00m a 8,00m

- pro zelené plochy všeho druhu
- připravené oseté řádky
- obilné plochy
- neopracovaná strniště
- pole se zeleným hnojenímr
- žádná odkap
- k namontování za každý fekální vůz
- hydraulický šnekový rozdělovač
- kompletně pozinkováno
- s malou údržbou
- hydraulicky sklopitelný
- stavitelná opěrná kola

RADLIČKOVÝ APLIKÁTOR

Univerzální zařízení s mnohostrannými možnostmi nasazení.

Pracovní šířka od 3,00m a 6,00m

- neopracovaná strniště
- pole se zeleným hnojením
- k namontování za každý fekální vůz
- hydraulický šnekový rozdělovač
- kompletně pozinkován
- hydraulicky sklopný (u pracovní šířky 4,50 m a 6,00m)
- s malou údržbou
- pohodlné ovládání
- výškově stavitelná opěrná kola

Rozdělovací systémy

Cílené a lepší rozdělení s hydraulickým kyvadlovým rozstřikovačem. Pracovní záběr od 10 do 18 m.

Rozstřikovač s tryskami s maximální pracovní šířkou od 12 do 30 m

Ať již rozdělovač s odrazným plechem, kyvadlový nebo tryskový: Společnosti Fliegl, kromě k půdě blízkému ukládání, průběžně optimalizuje osvědčené systémy a vyvíjí alternativy. Vždy s cílem ještě hospodárnějšího, lépe zacíleného a rovnoměrnějšího přivedení kejdy na pole.

Kyvný rozdělovač pro široké využití

Dvojitý kyvadlový rozprašovač – hydraulický

Rozstřikovač na široko (serie)

Kombinovaný rozstřikovač – sklopný

Cílené a lepší rozdělení kejdy

Lehce namontovatelné

PŘÍSLUŠENSTVÍ KVALITA SPOČÍVÁ V DETAILECH

Tak společnosti Fliegl vyrábí vaše cisternové vozy ještě výkonnější.

Jednoduché ovládání pomocí
elektromagnetických ventilů (za příplatek)

Palubní hydraulika

Průtokoměr s displejem

Žebřík

Průhledná trubka – ukazatel stavu
plnění cisterny

Ukazatel stavu plnění cisterny
s plovákovou koulí

Často to jsou malé detaily a užitečná přídavná zařízení, které dokončují praktické použití a často také dvojité použití nějakého vozidla. S příslušenstvím společnosti Fliegl budou vaše cisternová vozidla představovat „vozidlo k efektivnímu nasazení“, u kterého budete mít všechny faktory pod kontrolou.

»DigiTouchMobile« Komfortní ovládání s fóliovou klávesnicí (LCD)

Cisternové počítadlo

Hydraulicky ovládáný horní otvor

Čerpadlo s vlastní hydraulikou

Zařízení k regulaci tlaku v pneumatikách, pro nasazení šetrné k půdě na poli, se zařízením s jedním nebo se dvěma vedeními.

Pístový kompresor se vzduchovým výkonem až do 3 m^3

Pitonfix otočný

Pitonfix

Tažné oko DIN

Kulový závěs

Sací výložník, s možností bočního vykývnutí.

VYSOCE KVALITNÍ TRANSPORTNÍ TECHNIKA DŮSLEDKEM DLOUHODOBÉHO VÝVOJE

Pro bezpečné chování při jízdě, také i při extrémních jízdních situacích!

Tandemový agregát náprav Titan

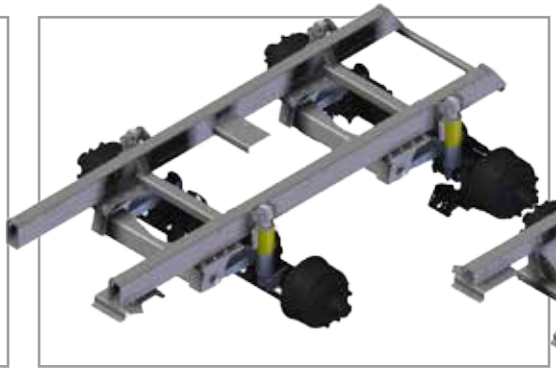

Hydraulické odpružení náprav

Vzduchové odpružení

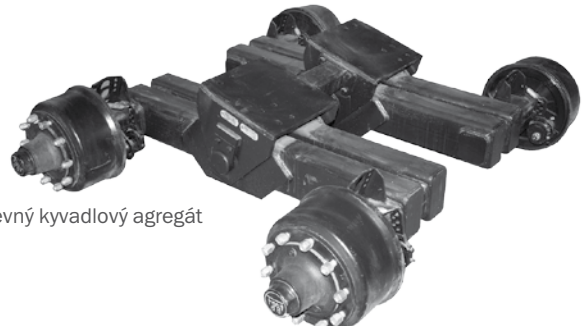

Pevný kyvadlový agregát

»Gigant«

»Gigant Plus«

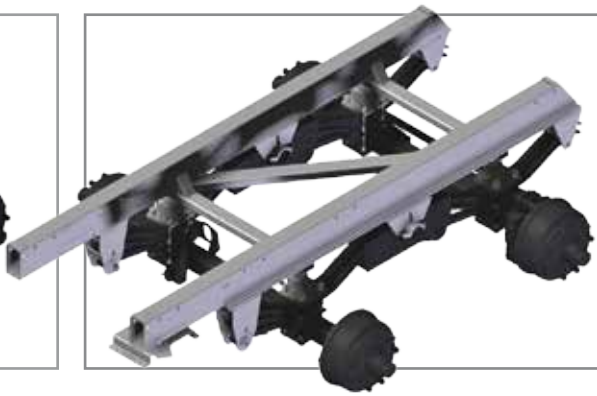

Flieglův výměnný systém

Cisternová nástavba pro kejdu, volitelná položka pro výměnný podvozek

TitanPlus

S možností uzpůsobení posunutí náprav Fliegl

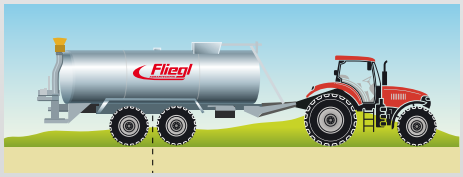

Optimální uzpůsobení zatížení na čepu tažného zařízení pomocí mechanického posunutí náprav (sériová výbava) nebo plynule pomocí hydrauliky (volitelná položka).
S možností uzpůsobení zatížení na čepu tažného zařízení také v případě montáže nástavbových zařízení (například rozmetadla).

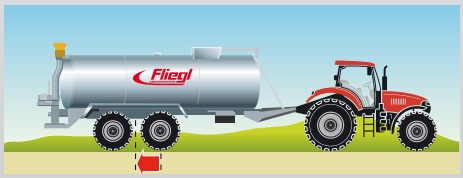

Přesazení náprav směrem dozadu při nasazení na poli
Vyšší zatížení na čepu tažného zařízení = větší trakční síla na tahači

Přesazení náprav směrem dopředu při nasazení na silnici
Menší zatížení na čepu tažného zařízení = vyšší jízdní pohodlí a menší opotřebení

TECHNICKÁ DATA

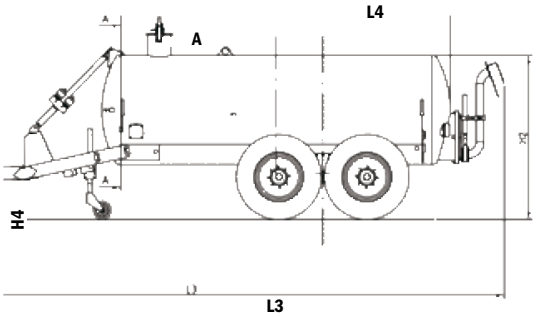

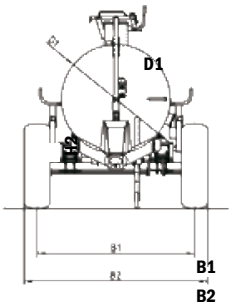

Výrobky Fliegl jsou průběžně kontrolovány a zkoušeny jak v závodě při výrobě, tak i nezávislými institucemi. Tak byla například potvrzena i přesnost šnekového rozdělovače v testu FOKUS DLG.

Jednonápravové cisterny

Typ		
Celková délka	asi mm	L3
Délka cisterny	asi mm	L4
Vlastní hmotnost	asi kg	
Rozchod kol	asi mm	B1
Celková šířka	asi mm	B2
Průměr cisterny *	asi mm	D1
Celková výška	asi mm	H2
Brzdy		

Tandemové cisterny

Typ		
Celková délka	asi mm	L3
Délka cisterny	asi mm	L4
Vlastní hmotnost	asi kg	
Rozchod kol	asi mm	B1
Celková šířka	asi mm	B2
Průměr cisterny *	asi mm	D1
Celková výška	asi mm	H2
Brzdy		

Tridem cisterny

Typ		
Celková délka	asi mm	L3
Délka cisterny	asi mm	L4
Vlastní hmotnost	asi kg	
Rozchod kol	asi mm	B1
Celková šířka	asi mm	B2
Průměr cisterny *	asi mm	D1
Celková výška	asi mm	H2
Brzdy		

Návěsová cisterna

Typ		STF 25.000 dvounáprava	STF 25.000 třínáprava	STF 29.000 třínáprava
Celková hmotnost	kg	35.000	40.000	40.000
Svislé zatížení	kg	11.000	11.000	11.000
Obsah	ltr.	25.000	25.000	29.000

3.000 l	4.000 l	5.000 l	6.200 l	7.500 l	8.600 l	10.600 l
5.500	6.000	5.900	6.700	7.050	7.050	8.050
2.800	3.300	3.200	4.000	4.350	4.350	5.350
1.150	1.300	1.450	1.700	1.900	2.400	2.800
1.500-1.850	1.500-1.850	1.850-2.050	1.850-2.050	bis 2.150	bis 2.150	bis 2.150
2.100	2.100	2.100	2.500	2.500	2.500	2.500
1.250	1.250	1.400	1.400	1.500	1.600	1.600
1.950	1.950	2.250	2.250	2.350	2.450	2.650
nájezdová brzda	nájezdová brzda	nájezdová brzda	nájezdová brzda	vzduchové brzdy	vzduchové brzdy	vzduchové brzdy

6.200 l	7.500 l	8.600 l	10.600 l	12.000 l	14.000 l	16.000 l	18.000 l
6.800	7.050	7.050	8.050	8.050	8.950	9.150	9.200
4.000	4.350	4.350	5.350	5.350	6.250	6.350	6.400
1.990	2.250	2.450	3.400	3.800	4.200	4.500	4.800
1.750 - 1.850	1.750 - 1.850	1.850 - 2.000	2.050	bis 2.150	bis 2.150	bis 2.150	bis 2.150
2.300	2.300	2.500	2.500	2.500	2.500	2.500	2.500
1.400	1.500	1.600	1.600	1.700	1.700	1.800	1.900
2.600	2.600	2.700	2.700	2.800	2.800	2.900	2.990
nájezdová brzda	vzduchové brzdy	vzduchové brzdy	vzduchové brzdy	vzduchové brzdy	vzduchové brzdy	vzduchové brzdy	vzduchové brzdy

Čtyřnápravové cisterny nebo návěsy

18.000 l	20.000 l	22.000 l	25.000 l		25.000 l	28.000 l	30.000 l
9.200	9.200	10.300	11.500		11.500	12.800	13.500
6.400	7.050	7.750	9.000		9.000	10.300	11.000
5.200	5.800	6.400	7.500		8.200	8.600	9.200
bis 2.150	bis 2.150	bis 2.150	bis 2.150		bis 2.150	bis 2.150	bis 2.150
2.550	2.550	2.550	2.550		2.550	2.550	2.550
1.900	1.900	1.900	1.900		1.900	1.900	1.900
2.990	2.990	2.990	2.990		3.100	3.100	3.100
vzduchové brzdy	vzduchové brzdy	vzduchové brzdy	vzduchové brzdy		vzduchové brzdy	vzduchové brzdy	vzduchové brzdy

Plastová cisterna PolyLine (čerpadlová a odstředivá verze)

Typ			15.000 l	18.500 l
Celková délka	asi mm		8.500	8.500
Délka cisterny	asi mm		6.500	6.500
Rozchod kol	asi mm		bis 2.150	bis 2.150
Celková šířka	asi mm		2.550	2.550
Celková výška	asi mm		3.500	3.700
Brzdy			vzduchové brzdy	vzduchové brzdy

* průměr cisterny může vykazovat odchylky

Fliegl
AGRARTECHNIK

Fliegl AGRARTECHNIK

Přepravní technika

POWER ON
Přeřaďte na plný výkon!

www.fliegl.com

SYSTÉM S HÁKOVÝM ZDVIHEM PRO TANDEMOVÉ A TRIDEMOVÉ SKLÁPĚČE.

Pro veškeré stávající přepravní práce v zemědělství, v lesnictví, v péči o zahradu a krajinu, a rovněž v komunální oblasti.

Extrémně silný, universální a flexibilní v provozu

Posuvná korba s hydraulickou zadní stěnou

Extrémně vysoký úhel sklonu – do 50°

Tandemový HKL se sklápěcím ramenem / síla zdvihu 18 tun

Tandemový HKL 22 s teleskopickým ramenem / síla zdvihu 26 tun

Tridemový HKL 29 s teleskopickým ramenem / síla zdvihu 26 tun

Výhoda:

S novým podvozkem s hákovým zdvihem se dají transportovat různé kontejnery, i originální kontejnery s výtlačným čelem firmy Fliegl a dokonce i objemné kejdovací cisterny – to ušetří čas a peníze. Především se tento vůz hodí k pracím, kdy má být kontejner stacionárně naplněn.

Otočná tažná oje pro horní a dolní závěs

Palubová hydraulika 60 litrů (volitelně 90 l) poháněná pomocí průseku hřídele s hydraulickou pumpou a nádrží na olej

Výhodná konstrukce s ramenem páky a hákem umožňuje zvedání pomocí malé síly i v nízké výšce.

TECHNIKA HÁKOVÉHO ZDVIHU FLIEGL – SÍLA A EFEKTIVNOST V JEDNOM.

Kovaný, jednoduše vyměnitelný upínací hák

Přestavitelný systém blokování pro vnitřní a vnější zámek

Velké ocelolitinové odvíjecí válečky (Ø 310 mm) s velkou příčkou centrování – ulehčují vytáhnutí kontejneru

Volitelně: hydraulická podpěra nápravy

Volitelně: vzduchové pérování s automatickým snížením úhlu sklopení

Volitelně: výsuvná ochrana proti podjetí pro delší kontejnery

»Gigant Plus«

Za příplatek možno dodat hydraulické odpružení náprav.

Parabolické odpružení »Gigant«

Technická data

Typ		HKL 22	HKL29
příp. celková hmotnost	kg	20.000	29.000
přípustné zatížení podpěry	kg	2.000	2.000
vlastní váha (dle vybavení)	ca. kg	5.840	6.900
síla zdvihu	kg	21.000	27.000
délka kontejneru	ca. mm	5.000 – 7.000	5.600 – 7.500
výška válečků u pneu 385/65-22,5 RE	mm	1.160	1.260
sklopný úhel	Grad	52	46
rozvor dle pneumatik	mm	2050/2150	2050/2150
pneumatiky		385/65-22,5 RE	385/65-22,5 RE
potřebné množství oleje ca	l	28	vlastní pal. hydraulika
hydraulické blokování korby	vně a uvnitř	sériové vybavení	sériové vybavení

PLOŠINOVÝ PŘÍVĚS

Dodává se jako tandemový, dvounápravový a třínápravový přívěs, o celkové hmotnosti od 8 tun až do 24 tun.

Balíková mříž u typu DPW 180 B v sériovém provedení

Volitelná položka: Praktické zadní vysunutí (1200 mm)

Přívěs pro přepravu balíků DPW 180 B

Technické údaje

Typ		ZPW 80	ZPW 100	ZPW 140	ZPW 180
Přípustná celková hmotnost	kg	8.000	10.000	14.000	18.000
* délka mostu	mm	5.400 – 8.200	5.400 – 8.200	5.400 – 8.200	5.400 – 8.200
šířka mostu	mm	2.480	2.480	2.480	2.480
výška plošiny	mm	asi 1170	asi 1170	asi 1170	asi 1190
Pneumatiky		12,5/80-18	12,5/80-18	355/60-18	385/65-22,5 RE

Volitelně také se zástrčnými klanicemi

Volitelně s nájezdovou rampou

Může se dodávat s nástavbou se shrnovací plachtou!

Standardní provedení s lakovaným rámem, volitelně se zinkovaným rámem.

DPW 180B	DPW 180 Dolly	DPW 240	TPW 100	TPW 140	TPW 180
18.000	18.000	24.000	10.000	14.000	18.000
9.900	12.000	6.900 – 9.900	5.400 – 8.200	5.400 – 8.200	6.900 – 8.200
2.480	2.480	2.480	2.480	2.480	2.480
asi 1100	asi 1100	asi 1190			
11,5/80-15,3 14 PR	11,5/80-15,3 14 PR	385/65-22,5 RE	235/75 R 17,5	385/65-22,5 RE	385/65-22,5 RE

PŘEKLÁDACÍ VŮZ „VARIO“

silný ve výbavě a ve výkonu …

ULW 30

ULW 35 MEGA

Vaše hospodářská přednost:

- K dostání v objemu 20m³ nebo 35m³
- hydraulické uzavírací zařízení
- Průhledové Okénko a přístup k žebříku na přední stěně
- ISOBUS Vážící zařízení (volitelné)
- Teleskopická náprava pro ochranu půdy (volitelné)

Doplňková výbava na míru

- navíjecí plachta, s možností obsluhy z úrovně podkladu
- kloubová hřídel na jedné straně, široký úhel s kluznou spojkou na straně tahače
- vážicí elektronika se šesti vážicími tyčemi
- dávkovací hadice – nasazovací hadice o průměru 150 mm
- provedení 40 km/h, s technickým průkazem motorového vozidla
- řiditelná náprava vzadu (typ ULW 20 Tandem)

ULW 20 Tandem

Typen		ULW 20 jednonápravový/Fox	ULW 25 jednonápravový	ULW 25 Tandem	ULW 30 Tandem	ULW 35 Mega
Objem	ca. m³	20	25	25	30	35
Přípustná celková hmotnost (na veřejných komunikacích na 25 km / h)	kg	12.500	12.500	21.000	Arbeitsmaschine	Arbeitsmaschine
Rozměr kontejneru	ca. mm	4.650 x 2.500	6.000 x 2.500	6.000 x 2.500	6.000 x 3.000	6.400 x 3.000
Přeskladňovací výška	ca. mm	4.400	4.300	4.300	4.300	4.100
Příkon	PS	ab 120	ab 120	ab 160	ab 160	ab 180
Pneumatiky		28.1R26	28.1R26	550/60/22,5	600/50/22,5	900/60R32
Dopravní šnek	mm	320	420	420	420	570
Přeskladňovací výkon	t/Min.	5,5	7,5	7,5	7,5	16

JEDNONÁPRAVOVÁ PŘEKLÁDACÍ STANICE „UNIVERSAL“

Stacionární překládací zařízení s pohonem drapákového dna pomocí čepové hřídele tahače (požadovaný výkon od 60 koní)

S překládacím výkonem zhruba 20 m³/min.

- provedení 25 km/h, s údajovým listem TüV pro Německo
- kypřicí rotor
- dvouokruhový stlačený vzduch s ruční regulací
- zadní náprava s možností hydraulického spouštění směrem dolů
- hydraulická opěrná nožka
- palubní hydraulika
- kloubová hřídel, normální
- tuhá tažná oj, pro dolní zavěšení, s tažným okem 40 DIN
- ovládání pomocí elektromagnetického obslužného pultu (šestinásobný ovládací blok)
- pojízdné bočnice, hydraulicky výklopné směrem vpravo a směrem vlevo

Technická data

navršený objem	asi 50 kubických metrů
překládací výkon	asi 20 m³ za minutu
překládací výška	asi 4.900 mm
přepravní délka	asi 11.000 mm
přepravní šířka	asi 2.950 mm
přepravní výška v jízdní poloze	asi 3.950 mm
přepravní výška pro přepravu s nízkou ložnou plochou	asi 3.450 mm
vlastní hmotnost	asi 9.000 kg

Fliegl
AGRARTECHNIK

SKUPINA FLIEGL – SILNÉ SPOJENÍ

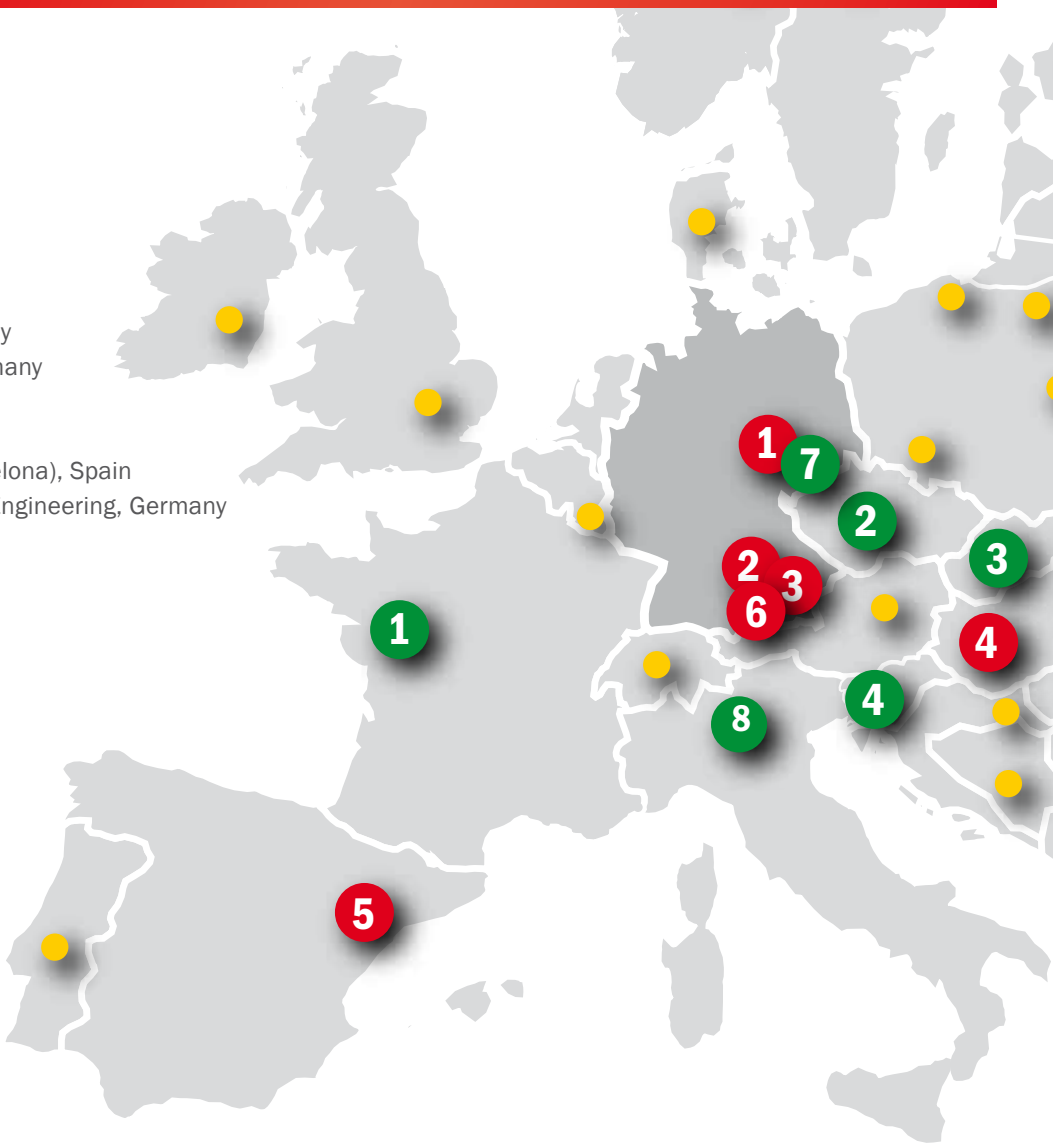

Výrobní místa

1. Fliegl Fahrzeugbau, Triptis, Germany
2. Fliegl Agrartechnik, Mühldorf, Germany
3. Fliegl Agro-Center, Kastl, Germany
4. Fliegl Kft. Abda, Hungary:
5. Fliegl Ibérica S.L., Vilafranca (Barcelona), Spain
6. Fliegl Construction and Municipal Engineering, Germany
7. Fliegl Brasil
8. Fliegl Sibirien, Barnaul
9. Fliegl Argentinia

Prodejní místa

1. Fliegl Frankreich, Nantes
2. Fliegl Tschechien, Otice
3. Fliegl Slowakei, Komarno
4. Fliegl Slowenien, Celje
5. Fliegl Rumänien, Arad
6. Fliegl Russland, Orjol
7. Fliegl Agro-Center-Ost, Triptis
8. Fliegl Italien, Montebello/Vicentino

Pověřená osoba

2 Fliegl Agrartechnik GmbH
Bürgermeister-Boch-Str. 1
D-84453 Mühldorf a. Inn
Tel.: +49 (0) 86 31 307-0
Fax: +49 (0) 86 31 307-550
e-Mail: info@fliegl.com

3 Fliegl Agro-Center GmbH
Maierhof 1
D-84556 Kastl
Tel.: +49 (0) 8671/9600-50
Fax: +49 (0) 8671/9600-71
e-Mail: info@agro-center.de

4 Fliegl Kft.
Pillingerpuszta
H-9151 Abda Ungarn
Tel.: +36 (0) 9655/3300
Fax: +36 (0) 9655/3316
e-Mail: info@fliegl.hu

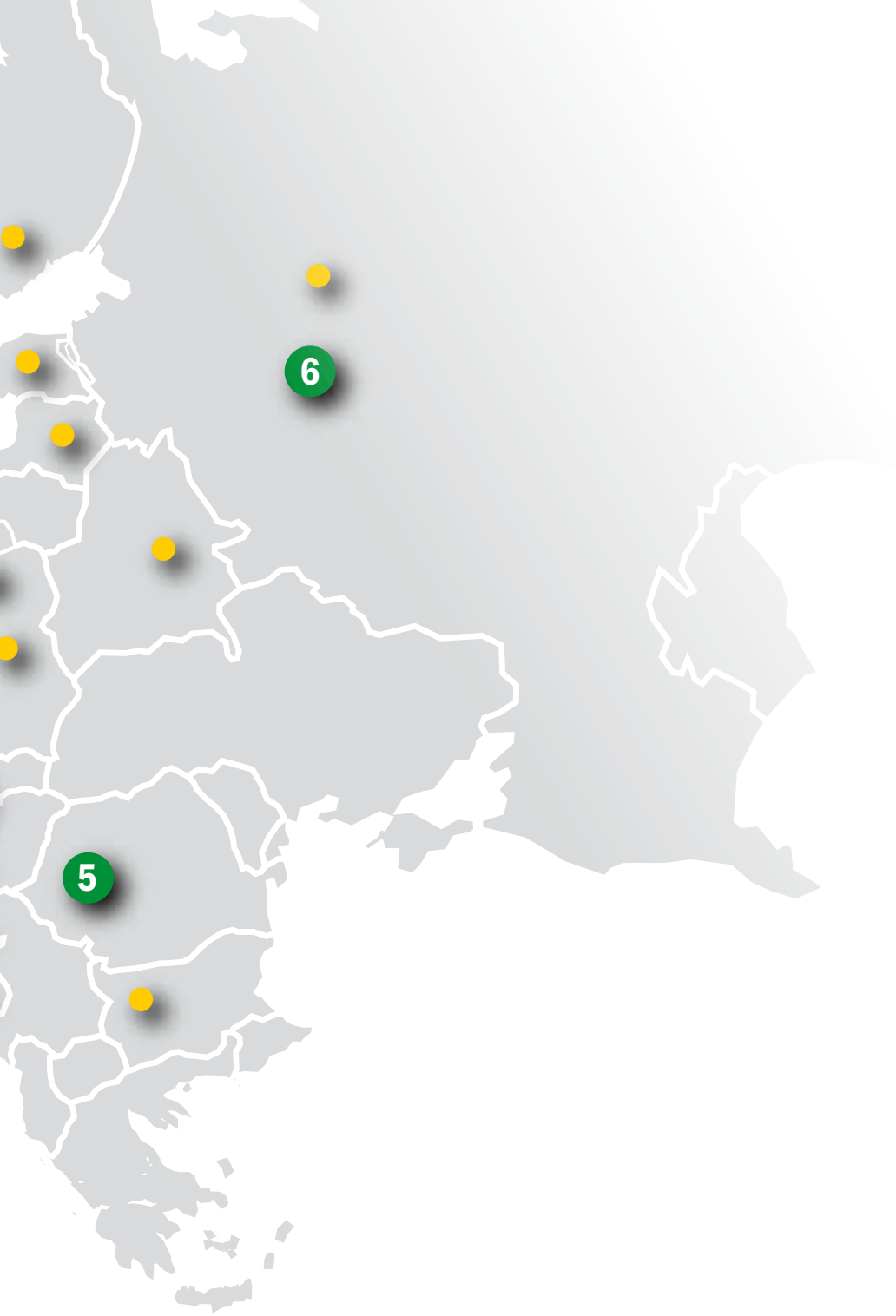

8

Další místa

Fliegl Agro-Center Ost GmbH
Oberpöllnitzer Straße 8
D-07819 Triptis
Tel.: +49 (0) 36482/8641-84 od. 66
Fax: +49 (0) 36482/8641-99
e-Mail: sylvia.stanko@fliegl.com

Fliegl Agrartechnik CZ s.r.o.
Maltáské námestí 78
CZ-38731 Radomysl
Tel.: +42 (0) 725555787
e-Mail: demetr@fliegl-agrartechnik.cz

Fliegl France Sarl
Fliegl France Sarl
570 Route de Clisson
FR-44120 Vertou
Tel.: +33 (0) 240545222
Fax.: +33 (0) 240545230
e-Mail: service@fliegl-france.com

Fliegl Italien
Fliegl Agrartechnik Italia S.r.l.
Via Fracanzana, 21
I-36054 Montebello Vicentino (VI)
Tel.: +39 (0) 444645408
Fax.: +39 (0) 444446108
e-Mail: italia@fliegl.com

1 **Fliegl Fahrzeugbau GmbH**
„provozovna 1“
Oberpöllnitzer Straße 8
D-07819 Triptis
Tel.: +49 (0) 36482/830-0
Fax: +49 (0) 36482/830-60
e-Mail: triptis@fliegl.com

1 **Fliegl Fahrzeugbau GmbH**
„provozovna 2“
Oberpöllnitzer Straße 8
D-07819 Triptis
Tel.: +49 (0) 36482/830-0
Fax: +49 (0) 36482/830-60
e-Mail: triptis@fliegl.com

5 **Fliegl Ibérica S.L.**
Pol. Ind. Domenys, II
C/del Ví, parcela G-10
E-08720 Vilafranca del Penedès
Barcelona (España)
Tel.: +34 (0) 93 817/54 90
Fax: +34 (0) 93 817/54 81
e-Mail: fliegl@fliegl-iberica.com

Fliegl Agrartechnik GmbH
Bürgermeister-Boch-Straße 1
D-84453 Mühldorf · Germany
Telefon: +49 (0) 8631 307-0
Telefax: +49 (0) 8631 307-550
E-Mail: info@fliegl.com

www.fliegl.com

Změny rozměrů, vah a technických dat jsou vyhrazeny. Vyobrazení z části s dodatečnou výbavou. Celkový katalog 01-06-2013 CZ